見積参考資料

工事名　Ｒ７徳土　徳島津田インター線　徳・津田海岸　道路改良工事（１）（担い手確保型）

◇経費情報◇

工種区分	道路改良工事
単価地区	徳島東部１
単価使用年月	令和 7年 5月
施工地域・工事場所	市街地（DID補正）（１）－３
前金支出割合	補正を行わない
契約保証	金銭的保証
現場環境改善費	計上しない
担い手確保モデル工事に係る経費補正	通期の週休２日

注意

「見積参考資料」は入札参加者の迅速で適正な工事費の見積りのための一資料であり、請負契約を拘束するものではない。

本工事は、「担い手確保モデル工事（発注者指定型）」であり、通期の週休２日の経費補正（担い手確保モデル工事実施要領参照）を計上している。

設計内訳書（本01）

工事名	Ｒ７徳土　徳島津田インター線　徳・津田海岸　道路改良工事（１）（担い手確保型）	事業区分 工事区分	道路新設･改築 道路改良

工事区分・工種・種別・細別	規格	単位	数量	単価	金額	数量・金額増減	摘要
道路改良		式	1				
道路土工		式	1				
掘削工		式	1				
掘削	土質:土砂,施工方法:ｵｰﾌﾟﾝｶｯﾄ,押土:無し,障害:無し,施工数量:5,000m3未満	m3	2,100				単　1号
路体盛土工		式	1				
路体(築堤)盛土	施工幅員:2.5m未満	m3	4				単　2号
路体(築堤)盛土	施工幅員:4.0m以上	m3	1,400				単　3号
路床盛土工		式	1				
路床盛土	施工幅員:2.5m未満	m3	7				単　4号
路床盛土	施工幅員:4.0m以上	m3	800				単　5号
盛土工		式	1				
路肩盛土	施工幅員:2.5m未満	m3	70				単　6号
路肩盛土	施工幅員:2.5m以上4.0m未満	m3	80				単　7号

設計内訳書（本01）

工事名	Ｒ７徳土　徳島津田インター線　徳・津田海岸　道路改良工事（１）（担い手確保型）	事業区分 工事区分	道路新設･改築 道路改良

工事区分・工種・種別・細別	規格	単位	数量	単価	金額	数量・金額増減	摘要
法面整形工		式	1				
法面整形(切土部)	現場制約:無し,土質:ﾚｷ質土､砂及び砂質土､粘性土	m2	320				単　8号
法面整形(盛土部)	法面締固め:無し,現場制約:無し	m2	730				単　9号
残土処理工		式	1				
土砂等運搬	土質:土砂(岩塊・玉石混り土含む)	m3	2,600				単　10号
地盤改良工		式	1				
路床安定処理工		式	1				
安定処理	混合深さ:0.6mを超え1m以下,固化材100m2あたり使用量:4.25t/100m2,固化材の種類:セメント(高炉)	m2	3,720				単　11号
軟弱地盤対策工		式	1				
盛土補強工	Tmax=50,100kN/m	m2	1,469				単　12号 暫定単価
排水構造物工		式	1				
作業土工		式	1				
床堀り	土質:土砂	m3	530				単　13号

設計内訳書（本01）

工事名	Ｒ７徳土　徳島津田インター線　徳・津田海岸　道路改良工事（１）（担い手確保型）	事業区分 工事区分	道路新設･改築 道路改良

工事区分・工種・種別・細別	規格	単位	数量	単価	金額	数量・金額増減	摘要
埋戻し 最大埋戻幅1m未満	土質:土砂	m3	280				単　14号
基面整正		m2	200				単　15号
側溝工		式	1				
ﾌﾟﾚｷｬｽﾄU型側溝 1号	U型側溝規格:PU1-B300	m	153				単　16号
管渠工		式	1				
鉄筋ｺﾝｸﾘｰﾄ台付管	管規格:φ800	m	20				単　17号
集水桝･ﾏﾝﾎｰﾙ工		式	1				
現場打ち集水桝 3号集水桝	集水桝･街渠桝種類:現場打材,ｺﾝｸﾘｰﾄ規格:18-8-25(高炉),法面作業補正:無し	箇所	1				単　18号
現場打ち集水桝 5号集水桝	集水桝･街渠桝種類:現場打材,ｺﾝｸﾘｰﾄ規格:18-8-25(高炉),法面作業補正:無し	箇所	1				単　19号
現場打ち集水桝 10-1号集水桝	集水桝･街渠桝種類:現場打材,ｺﾝｸﾘｰﾄ規格:18-8-25(高炉),法面作業補正:無し	箇所	1				単　20号
現場打ち集水桝 10-3号集水桝	集水桝･街渠桝種類:現場打材,ｺﾝｸﾘｰﾄ規格:18-8-25(高炉),法面作業補正:無し	箇所	1				単　21号
現場打ち街渠桝 7号街渠桝	集水桝･街渠桝種類:現場打材,ｺﾝｸﾘｰﾄ規格:18-8-25(高炉),法面作業補正:無し	基	1				単　22号
場所打水路工		式	1				

設計内訳書（本01）

工事名	Ｒ７徳土　徳島津田インター線　徳・津田海岸　道路改良工事（１）（担い手確保型）	事業区分 工事区分	道路新設･改築 道路改良

工事区分・工種・種別・細別	規格	単位	数量	単価	金額	数量・金額増減	摘要
現場打水路 2号U型側溝	ｺﾝｸﾘｰﾄ規格:18-8-25(高炉)	m	160				単　23号
橋梁下部		式	1				
橋台工		式	1				
橋台躯体工		式	1				
背面排水工		m	6.8				単　24号
横断排水工	ﾌｨﾙﾀｰ材RC-40	m	7.1				単　25号
水抜ﾊﾟｲﾌﾟ	管径･管種類:VUφ50,ﾌｨﾙﾀｰ:無し	m	0.6				単　26号
足場	安全ﾈｯﾄ:無し	掛m2	10				単　27号
仮設工		式	1				
交通管理工		式	1				
交通誘導警備員	B	人日	20				単　28号
直接工事費		式	1				
共通仮設		式	1				

設計内訳書（本01）

工事名	Ｒ７徳土　徳島津田インター線　徳・津田海岸　道路改良工事（１）（担い手確保型）	事業区分 工事区分	道路新設･改築 橋梁下部

工事区分・工種・種別・細別	規格	単位	数量	単価	金額	数量・金額増減	摘要
共通仮設費		式	1				
技術管理費		式	1				
土質等試験費	六価クロム溶出試験	式	1				内　1号
共通仮設費（率計上）		式	1				
純工事費		式	1				
現場管理費		式	1				
工事原価		式	1				
一般管理費等		式	1				
工事価格		式	1				
消費税額及び地方消費税額		式	1				
工事費計		式	1				

一式当り内訳書

単価使用年月	2025.05
歩掛適用年月	2025.05
労務調整係数	1.000-00000　0.0　0

内　1号	土質等試験費	六価クロム溶出試験	

名称・規格	条件	単位	数量	単価	金額	数量・金額増減	摘要
土質等試験費(一式入力)		式	1				単　37号
合計							

1次単価表

単価使用年月	2025.05
歩掛適用年月	2025.05
労務調整係数	1.000-00000　0.0　0

単　1号	掘削	土質:土砂,施工方法:ｵｰﾌﾟﾝｶｯﾄ,押土:無し,障害:無し,施工数量:5,000m3未満	単位	m3	単位数量	1	単価	

名称・規格	条件	単位	数量	単価	金額	摘要
掘削	土砂,ｵｰﾌﾟﾝｶｯﾄ,無し,無し,5,000m3未満	m3	1			
合計						
単価						円／m3

1次単価表

単価使用年月	2025.05
歩掛適用年月	2025.05
労務調整係数	1.000-00000　0.0　0

単　2号	路体(築堤)盛土	施工幅員:2.5m未満	単位	m3	単位数量	1	単価	

名称・規格	条件	単位	数量	単価	金額	摘要
路体(築堤)盛土	2.5m未満	m3	1			
合計						
単価						円／m3

１次単価表

単価使用年月	2025.05
歩掛適用年月	2025.05
労務調整係数	1.000-00000　0.0　0

単　3号	路体(築堤)盛土	施工幅員:4.0m以上	単位	m3	単位数量	1	単価	

名称・規格	条件	単位	数量	単価	金額	摘要
路体(築堤)盛土	4.0m以上,20,000m3未満,無し	m3	1			
合計						
単価						円／m3

１次単価表

単価使用年月	2025.05
歩掛適用年月	2025.05
労務調整係数	1.000-00000　0.0　0

単　4号	路床盛土	施工幅員:2.5m未満	単位	m3	単位数量	1	単価	

名称・規格	条件	単位	数量	単価	金額	摘要
路床盛土	2.5m未満	m3	1			
合計						
単価						円／m3

１次単価表

単価使用年月	2025.05
歩掛適用年月	2025.05
労務調整係数	1.000-00000　0.0　0

単　5号	路床盛土	施工幅員:4.0m以上	単位	m3	単位数量	1	単価	

名称・規格	条件	単位	数量	単価	金額	摘要
路床盛土	4.0m以上,20,000m3未満,無し	m3	1			
合計						
単価						円／m3

１次単価表

単価使用年月	2025.05
歩掛適用年月	2025.05
労務調整係数	1.000-00000　0.0　0

単　6号	路肩盛土	施工幅員:2.5m未満	単位	m3	単位数量	1	単価	

名称・規格	条件	単位	数量	単価	金額	摘要
路床盛土	2.5m未満	m3	1			
合計						
単価						円／m3

1次単価表

単価使用年月	2025.05
歩掛適用年月	2025.05
労務調整係数	1.000-00000　0.0　0

単　7号	路肩盛土	施工幅員:2.5m以上4.0m未満	単位	m3	単位数量	1	単価	

名称・規格	条件	単位	数量	単価	金額	摘要
路床盛土	2.5m以上4.0m未満	m3	1			
合計						
単価						円／m3

1次単価表

単価使用年月	2025.05
歩掛適用年月	2025.05
労務調整係数	1.000-00000　0.0　0

単　8号	法面整形(切土部)	現場制約:無し,土質:ﾚｷ質土、砂及び砂質土、粘性土	単位	m2	単位数量	1	単価	

名称・規格	条件	単位	数量	単価	金額	摘要
法面整形	切土部,無し,ﾚｷ質土、砂及び砂質土、粘性土,全ての費用	m2	1			
合計						
単価						円／m2

1次単価表

単価使用年月	2025.05
歩掛適用年月	2025.05
労務調整係数	1.000-00000　0.0　0

単　9号	法面整形(盛土部)	法面締固め:無し,現場制約:無し	単位	m2	単位数量	1	単価	

名称・規格	条件	単位	数量	単価	金額	摘要
法面整形	盛土部,無し,無し,ﾚｷ質土､砂及び砂質土､粘性土,全ての費用	m2	1			
合計						
単価						円／m2

1次単価表

単価使用年月	2025.05
歩掛適用年月	2025.05
労務調整係数	1.000-00000　0.0　0

単　10号	土砂等運搬	土質:土砂(岩塊・玉石混り土含む)	単位	m3	単位数量	1	単価	

名称・規格	条件	単位	数量	単価	金額	摘要
整地	残土受入れ地での処理	m3	1			
積込(ﾙｰｽﾞ)	土砂,土量50,000m3未満	m3	1			
土砂等運搬	標準,ﾊﾞｯｸﾎｳ山積0.8m3(平積0.6m3),土砂(岩塊･玉石混り土含む),無し,0.3km以下	m3	1			
合計						
単価						円／m3

1次単価表

単価使用年月	2025.05
歩掛適用年月	2025.05
労務調整係数	1.000-00000　0.0　0

単　11号	安定処理	混合深さ:0.6mを超え1m以下,固化材100m2あたり使用量:4.25t/100m2,固化材の種類:セメント(高炉)	単位	m2	単位数量	1	単価	

名称・規格	条件	単位	数量	単価	金額	摘要
安定処理	ｽﾀﾋﾞﾗｲｻﾞ,0.6mを超え1m以下,4.25t/100m2,1回	m2	1			
合計						
単価						円／m2

1次単価表

単価使用年月	2025.05
歩掛適用年月	2025.05
労務調整係数	1.000-00000　0.0　0

単　12号	盛土補強工	Tmax=50,100kN/m	単位	m2	単位数量	1,469	単価	

名称・規格	条件	単位	数量	単価	金額	摘要
パラリンク 100L		m2	1,469			
仮押さえピン φ7mm		本	147			
接続金具		個	28			
敷設費		m2	1,469			単　29号 暫定単価
敷設冶具 専用吊冶具(1t)		式	1			暫定単価
合計						
単価						円／m2

１次単価表

単価使用年月	2025.05
歩掛適用年月	2025.05
労務調整係数	1.000-00000　0.0　0

単　13号	床堀り	土質:土砂	単位	m3	単位数量	1	単価	

名称・規格	条件	単位	数量	単価	金額	摘要
床掘り	土砂,標準,無し,無し	m3	1			
合計						
単価						円／m3

１次単価表

単価使用年月	2025.05
歩掛適用年月	2025.05
労務調整係数	1.000-00000　0.0　0

単　14号	埋戻し 最大埋戻幅1m未満	土質:土砂	単位	m3	単位数量	1	単価	

名称・規格	条件	単位	数量	単価	金額	摘要
埋戻し	最大埋戻幅1m未満	m3	1			
合計						
単価						円／m3

1次単価表

単価使用年月	2025.05
歩掛適用年月	2025.05
労務調整係数	1.000-00000　0.0　0

単　15号	基面整正		単位	m2	単位数量	1	単価	

名称・規格	条件	単位	数量	単価	金額	摘要
基面整正		m2	1			
合計						
単価						円／m2

1次単価表

単価使用年月	2025.05
歩掛適用年月	2025.05
労務調整係数	1.000-00000　0.0　0

単　16号	ﾌﾟﾚｷｬｽﾄU型側溝 1号	U型側溝規格:PU1-B300	単位	m	単位数量	1	単価	

名称・規格	条件	単位	数量	単価	金額	摘要
U型側溝	据付け,無し,無し,鉄筋ｺﾝｸﾘｰﾄU型 JIS A 5372,300B 300×300×600,無し,無し,有り,砕石(各種),0.5m3/10	m	1			単　30号
合計						
単価						円／m

1次単価表

単価使用年月	2025.05
歩掛適用年月	2025.05
労務調整係数	1.000-00000　0.0　0

単　17号	鉄筋ｺﾝｸﾘｰﾄ台付管	管規格：φ800	単位	m	単位数量	1	単価	

名称・規格	条件	単位	数量	単価	金額	摘要
鉄筋ｺﾝｸﾘｰﾄ台付管	据付,800mm,2m/個,全ての費用	m	1			
合計						
単価						円／m

1次単価表

単価使用年月	2025.05
歩掛適用年月	2025.05
労務調整係数	1.000-00000　0.0　0

単　18号	現場打ち集水桝 3号集水桝	集水桝･街渠桝種類:現場打材,ｺﾝｸﾘｰﾄ規格:18-8-25(高炉),法面作業補正:無し	単位	箇所	単位数量	1	単価	

名称・規格	条件	単位	数量	単価	金額	摘要
現場打ち集水桝･街渠桝(本体)	18-8-25(高炉),0.55m3を超え0.58m3以下,人力打設,一般養生･特殊養生(練炭)	箇所	1			
合計						
単価						円／箇所

1次単価表

単価使用年月	2025.05
歩掛適用年月	2025.05
労務調整係数	1.000-00000　0.0　0

単　19号	現場打ち集水桝 5号集水桝	集水桝・街渠桝種類:現場打材,ｺﾝｸﾘｰﾄ規格:18-8-25(高炉),法面作業補正:無し	単位	箇所	単位数量	1	単価	

名称・規格	条件	単位	数量	単価	金額	摘要
現場打ち集水桝・街渠桝(本体)	18-8-25(高炉),0.55m3を超え0.58m3以下,人力打設,一般養生・特殊養生(練炭)	箇所	1			
合計						
単価						円／箇所

1次単価表

単価使用年月	2025.05
歩掛適用年月	2025.05
労務調整係数	1.000-00000　0.0　0

単　20号	現場打ち集水桝 10-1号集水桝	集水桝・街渠桝種類:現場打材,ｺﾝｸﾘｰﾄ規格:18-8-25(高炉),法面作業補正:無し	単位	箇所	単位数量	1	単価	

名称・規格	条件	単位	数量	単価	金額	摘要
現場打ち集水桝・街渠桝(本体)	18-8-25(高炉),0.38m3を超え0.40m3以下,人力打設,一般養生・特殊養生(練炭)	箇所	1			
合計						
単価						円／箇所

1次単価表

単価使用年月	2025.05
歩掛適用年月	2025.05
労務調整係数	1.000-00000　0.0　0

単　21号	現場打ち集水桝 10-3号集水桝	集水桝・街渠桝種類:現場打材,ｺﾝｸﾘｰﾄ規格:18-8-25(高炉),法面作業補正:無し	単位	箇所	単位数量	1	単価	

名称・規格	条件	単位	数量	単価	金額	摘要
現場打ち集水桝・街渠桝(本体)	18-8-25(高炉),0.32m3を超え0.34m3以下,人力打設,一般養生・特殊養生(練炭)	箇所	1			
合計						
単価						円／箇所

1次単価表

単価使用年月	2025.05
歩掛適用年月	2025.05
労務調整係数	1.000-00000　0.0　0

単　22号	現場打ち街渠桝 7号街渠桝	集水桝・街渠桝種類:現場打材,ｺﾝｸﾘｰﾄ規格:18-8-25(高炉),法面作業補正:無し	単位	基	単位数量	1	単価	

名称・規格	条件	単位	数量	単価	金額	摘要
蓋版	据付け,無し,蓋版(各種),40kg/枚以下,無し,無し	枚	1			単　31号
現場打ち集水桝・街渠桝(本体)	18-8-25(高炉),0.22m3を超え0.24m3以下,人力打設,一般養生・特殊養生(練炭)	箇所	1			
合計						
単価						円／基

1次単価表

単価使用年月	2025.05
歩掛適用年月	2025.05
労務調整係数	1.000-00000　0.0　0

単　23号	現場打水路 2号U型側溝	ｺﾝｸﾘｰﾄ規格:18-8-25(高炉)	単位	m	単位数量	160	単価	

名称・規格	条件	単位	数量	単価	金額	摘要
現場打ち水路(本体)	18-8-40(高炉),無し,3.0m3/10m以上 3.3m3/10m以下,ﾊﾞｯｸﾎｳ(ｸﾚｰﾝ機能付) 打設,一般養生･特殊養生(練炭)	m	160			
合計						
単価						円／m

1次単価表

単価使用年月	2025.05
歩掛適用年月	2025.05
労務調整係数	1.000-00000　0.0　0

単　24号	背面排水工		単位	m	単位数量	1	単価	

名称・規格	条件	単位	数量	単価	金額	摘要
排水材設置		m	1			単　32号
合計						
単価						円／m

1次単価表

単価使用年月	2025.05
歩掛適用年月	2025.05
労務調整係数	1.000-00000　0.0　0

単　25号	横断排水工	ﾌｨﾙﾀｰ材RC-40	単位	m	単位数量	7.1	単価	

名称・規格	条件	単位	数量	単価	金額	摘要
排水材設置		m	7.1			単　33号
ｺﾝｸﾘｰﾄ用骨材 砕石40-5mm		m3	1.1			
合計						
単価						円／m

1次単価表

単価使用年月	2025.05
歩掛適用年月	2025.05
労務調整係数	1.000-00000　0.0　0

単　26号	水抜ﾊﾟｲﾌﾟ	管径･管種類:VUφ50,ﾌｨﾙﾀｰ:無し	単位	m	単位数量	1	単価	

名称・規格	条件	単位	数量	単価	金額	摘要
材料費(m)		m	1			単　34号
合計						
単価						円／m

1次単価表

単価使用年月	2025.05
歩掛適用年月	2025.05
労務調整係数	1.000-00000　0.0　0

単　27号	足場	安全ﾈｯﾄ:無し	単位	掛m2	単位数量	1	単価	

名称・規格	条件	単位	数量	単価	金額	摘要
足場工	手摺先行型枠組足場,不要,標準(1.0)	掛m2	1			単　35号
合計						
単価						円／掛m2

1次単価表

単価使用年月	2025.05
歩掛適用年月	2025.05
労務調整係数	1.000-00000　0.0　0

単　28号	交通誘導警備員	B	単位	人日	単位数量	1	単価	

名称・規格	条件	単位	数量	単価	金額	摘要
交通誘導警備員B		人日	1			単　36号
合計						
単価						円／人日

２次単価表

単価使用年月	2025.05
歩掛適用年月	2025.05
労務調整係数	1.000-00000　0.0　0

単　29号	敷設費		単位	m2	単位数量	2,000	単価	

名称・規格	条件	単位	数量	単価	金額	摘要
土木一般世話役		人	1			
普通作業員		人	2			
ﾊﾞｯｸﾎｳ(ｸﾛｰﾗ)[標準] 排ｶﾞｽ型(第3次)　山積0.8m3	20,岩石工の割増対象にしない,普通,0時間,交替制を適用しない,0,しない,しない,4時間	日	1			単　38号
ﾗﾌﾃﾚｰﾝｸﾚｰﾝ[油圧伸縮ｼﾞﾌﾞ型] 排出ｶﾞｽ対策型(1次基準値)4.9t吊	20,岩石工の割増対象にしない,普通,0時間,交替制を適用しない,0,しない,しない,4時間	日	0.13			単　39号
諸雑費(率+まるめ)		式	1			
合計						
単価						円／m2

２次単価表

単価使用年月	2025.05
歩掛適用年月	2025.05
労務調整係数	1.000-00000　0.0　0

単　30号	U型側溝	据付け,無し,無し,鉄筋ｺﾝｸﾘｰﾄU型 JIS A 5372,300B 300×300×600,無し,無し,有り,砕石(各種),0.5m3/10	単位	m	単位数量	10	単価	

名称・規格	条件	単位	数量	単価	金額	摘要
U型側溝 昼間 L600 300kg以下 制約無		m	10			
鉄筋ｺﾝｸﾘｰﾄU形 300B 300×300×600		個	16.5			
砕石 RC-30		m3	0.6			
諸雑費(まるめ)		式	1			
合計						
単価						円／m

２次単価表

単価使用年月	2025.05
歩掛適用年月	2025.05
労務調整係数	1.000-00000　0.0　0

単　31号	蓋版	据付け,無し,蓋版(各種),40kg/枚以下,無し,無し	単位	枚	単位数量	100	単価	

名称・規格	条件	単位	数量	単価	金額	摘要
蓋版ｺﾝｸﾘｰﾄ･鋼製 昼間 40kg以下 制約無		枚	100			
側溝蓋 鋼製桝蓋T-25 400×400　110度開閉式		枚	100			
諸雑費(まるめ)		式	1			
合計						
単価						円／枚

２次単価表

単価使用年月	2025.05
歩掛適用年月	2025.05
労務調整係数	1.000-00000　0.0　0

単　32号	排水材設置		単位	m	単位数量	10	単価	

名称・規格	条件	単位	数量	単価	金額	摘要
土木一般世話役		人	0.03			
普通作業員		人	0.26			
排水材 水平排水材 W400×t=30mm		m	10.5			
諸雑費(率+まるめ)		式	1			
合計						
単価						円／m

２次単価表

単価使用年月	2025.05
歩掛適用年月	2025.05
労務調整係数	1.000-00000　0.0　0

単　33号	排水材設置		単位	m	単位数量	10	単価	

名称・規格	条件	単位	数量	単価	金額	摘要
土木一般世話役		人	0.03			
普通作業員		人	0.26			
排水材 高密度ﾎﾟﾘｴﾁﾚﾝ管(有孔)　φ200		m	10.5			
諸雑費(率+まるめ)		式	1			
合計						
単価						円／m

２次単価表

単価使用年月	2025.05
歩掛適用年月	2025.05
労務調整係数	1.000-00000　0.0　0

単　34号	材料費(m)		単位	m	単位数量	1	単価	

名称・規格	条件	単位	数量	単価	金額	摘要
材料費 VUφ50		m	1			
合計						
単価						円／m

２次単価表

単価使用年月	2025.05
歩掛適用年月	2025.05
労務調整係数	1.000-00000　0.0　0

単　35号	足場工	手摺先行型枠組足場,不要,標準(1.0)	単位	掛m2	単位数量	100	単価	

名称・規格	条件	単位	数量	単価	金額	摘要
土木一般世話役		人	1.6			
とび工		人	7			
普通作業員		人	1.3			
ﾗﾌﾃﾚｰﾝｸﾚｰﾝ[油圧伸縮ｼﾞﾌﾞ型] 25t吊		日	1.4			
諸雑費(率+まるめ)		式	1			
合計						
単価						円／掛m2

２次単価表

単価使用年月	2025.05
歩掛適用年月	2025.05
労務調整係数	1.000-00000　0.0　0

単　36号	交通誘導警備員B		単位	人日	単位数量	1	単価	
名称・規格		条件	単位	数量	単価	金額	摘要	
交通誘導警備員B			人	1				
諸雑費(まるめ)			式	1				
合計								
単価							円／人日	

２次単価表

単価使用年月	2025.05
歩掛適用年月	2025.05
労務調整係数	1.000-00000　0.0　0

単　37号	土質等試験費(一式入力)		単位	式	単位数量	1	単価	
名称・規格		条件	単位	数量	単価	金額	摘要	
土質等試験費			式	1				
合計								

3次単価表

単価使用年月	2025.05
歩掛適用年月	2025.05
労務調整係数	1.000-00000　0.0　0

単　38号	ﾊﾞｯｸﾎｳ(ｸﾛｰﾗ)[標準] 排ｶﾞｽ型(第3次)　山積0.8m3	20,岩石工の割増対象にしない,普通,0時間,交替制を適用しない,0,しない,しない,4時間	単位	日	単位数量	1	単価	

名称・規格	条件	単位	数量	単価	金額	摘要
運転手(特殊)		人	1			
軽油		L	60			
ﾊﾞｯｸﾎｳ(ｸﾛｰﾗ型)[標準型] 排出ｶﾞｽ対策型(第3次基準値)　山積0.8m3	機械条件:供用　持込,運転日当り運転時間:4ｈ	供用日	1.03			
諸雑費(まるめ)		式	1			
合計						
単価						円／日

3次単価表

単価使用年月	2025.05
歩掛適用年月	2025.05
労務調整係数	1.000-00000　0.0　0

単　39号	ﾗﾌﾃﾚｰﾝｸﾚｰﾝ[油圧伸縮ｼﾞﾌﾞ型] 排出ｶﾞｽ対策型(1次基準値)4.9t吊	20,岩石工の割増対象にしない,普通,0時間,交替制を適用しない,0,しない,しない,4時間	単位	日	単位数量	1	単価	

名称・規格	条件	単位	数量	単価	金額	摘要
運転手(特殊)		人	1			
軽油		L	36			
ﾗﾌﾃﾚｰﾝｸﾚｰﾝ[油圧伸縮ｼﾞﾌﾞ型] 排出ｶﾞｽ対策型(第1次基準値)4.9t吊	機械条件:供用　持込,運転日当り運転時間:4ｈ	供用日	0.89			
諸雑費(まるめ)		式	1			
合計						
単価						円／日

機労材集計リスト（機械）

工事名	Ｒ７徳土　徳島津田インター線　徳・津田海岸　道路改良工事（１）（担い手確保型）					
単価コード	名　称	規　格	単位	数量	金額	摘要
L001005006	ﾌﾞﾙﾄﾞｰｻﾞ[湿地]	7t級	日	16.672	122,987	
L001010004	ﾊﾞｯｸﾎｳ(ｸﾛｰﾗ)[標準･ｸﾚｰﾝ機能付き]	山積0.8m3(平積0.6m3)2.9t吊	日	6.175	69,776	
L001010005	ﾊﾞｯｸﾎｳ(ｸﾛｰﾗ)[標準･ｸﾚｰﾝ機能付き]	山積0.45m3(平積0.35m3)2.9t吊	日	6.926	49,587	
L001010007	ﾊﾞｯｸﾎｳ(ｸﾛｰﾗ)[標準]	山積0.8m3(平積0.6m3)	日	20.501	209,079	
L001010011	ﾊﾞｯｸﾎｳ(ｸﾛｰﾗ)[後方超小旋回型]	山積0.28m3(平積0.2m3)	日	0.972	6,017	
L001070002	振動ﾛｰﾗ(舗装用)[ﾊﾝﾄﾞｶﾞｲﾄﾞ式]	運転質量0.8～1.1t	日	2.684	5,338	
L001070011	振動ﾛｰﾗ(舗装用)[搭乗･ｺﾝﾊﾞｲﾝﾄﾞ式]	運転質量3～4t	日	1.558	6,759	
L001071001	振動ﾛｰﾗ(土工用)ﾌﾗｯﾄ･ｼﾝｸﾞﾙﾄﾞﾗﾑ型	運転質量11～12t	日	4.127	48,268	
L001130006	ﾗﾌﾃﾚｰﾝｸﾚｰﾝ[油圧伸縮ｼﾞﾌﾞ型]	25t吊	日	0.14	6,510	
L001180001	ﾀﾝﾊﾟ及びﾗﾝﾏ	質量 60～80kg	日	11.452	7,397	
M000202053	ﾊﾞｯｸﾎｳ(ｸﾛｰﾗ型)[標準型]	排出ｶﾞｽ対策型(第3次基準値) 山積0.8m3	供用日	0.756	14,601	
M000202062	ﾊﾞｯｸﾎｳ(ｸﾛｰﾗ)[標準･ｸﾚｰﾝ機能付き]	排ｶﾞｽ型(第1次) 山積0.45m3 2.9t吊	供用日	1.824	18,600	
M000202090	ﾊﾞｯｸﾎｳ(ｸﾛｰﾗ型)[標準型･超低騒音型]	排出ｶﾞｽ対策型(第3次基準値) 山積0.8m3	供用日	14.801	297,360	
M000202123	ﾊﾞｯｸﾎｳ(ｸﾛｰﾗ)[後方超小旋回･超低騒音]	排出ｶﾞｽ対策型(2014年規制)山積0.45m3	供用日	4.377	79,660	
M000202142	ﾊﾞｯｸﾎｳ(ｸﾛｰﾗ型)[標準型]	排出ｶﾞｽ対策型(2014年規制) 山積0.8m3	供用日	12.347	265,200	
M000301005	ﾀﾞﾝﾌﾟﾄﾗｯｸ[ｵﾝﾛｰﾄﾞ･ﾃﾞｨｰｾﾞﾙ]	10t積級	供用日	21.129	440,440	
M000403025	ﾗﾌﾃﾚｰﾝｸﾚｰﾝ[油圧伸縮ｼﾞﾌﾞ型]	排出ｶﾞｽ対策型(第1次基準値)4.9t吊	供用日	0.084	1,470	

機労材集計リスト（機械）

工事名	Ｒ７徳土　徳島津田インター線　徳・津田海岸　道路改良工事（１）（担い手確保型）					
単価コード	名　称	規　格	単位	数量	金額	摘要
M000702018	ｽﾀﾋﾞﾗｲｻﾞ［路床改良用･排ｶﾞｽ型(第2次)］	処理深さ1.2×幅2.0m	供用日	6.17	1,462,332	
	合計額				3,111,381	

見積単価一覧表

工事名	R7徳土　徳島津田インター線　徳・津田海岸　道路改良工事（1）（担い手確保型）			
名称	規格	単位	単価	備考
仮押さえピン	φ7mm	本	180	
接続金具	50～200kN/m用	個	2,560	
軟弱地盤安定工補強材　敷設工	100L	m2	67	暫定単価
軟弱地盤安定工補強材　敷設冶具	損料	式	80,000	暫定単価
※以下は、週休２日補正として計上している金額の合計額を参考値として示したものです。				
直接工事費分	通期の週休2日経費補正	式	226,897	
共通仮設費分	通期の週休2日経費補正	式	0	

技術管理費積上げ項目一覧表

工事名	R7徳土　徳島津田インター線　徳・津田海岸　道路改良工事（1）（担い手確保型）				
積上げ項目	土質等試験費				
番号	項目	規格仕様	単位	数量	備考
1	六価クロム溶出試験	前処理・溶出液作成含	検体	3	環境庁告示第46号

数　量　総　括　表 (No.1)

工事区分 (レベル1)	工　種 (レベル2)	種　別 (レベル3)	細　別 (レベル4)	規　格 (レベル5)	単位	数　量			合計	備考
						Aランプ	Bランプ	Dランプ		
	道路土工									
		掘削工								
			掘削	土砂	m3	743	1,390	10	2,100	
		路体盛土工								
			路体盛土	B＜2.5	m3	4		0	4	
			〃	2.5≦B＜4.0	m3			0	0	
			〃	4.0≦B	m3	1,409	0	0	1,400	
		路床盛土工								
			路床盛土	B＜2.5	m3	7	0	0	7	
			〃	2.5≦B＜4.0	m3					
			〃	4.0≦B	m3	794	0	3	800	
		盛土工								
			路肩盛土	B＜2.5	m3	45	26	2	70	
			〃	2.5≦B＜4.0	m3		78	0	80	
			〃	4.0≦B	m3					
		整形工								
			法面整形（切土部）	土砂	m2	225	92	0	320	
			法面整形（盛土部）		m2	585	143	3	730	
		土砂等運搬								
				土砂	m3	2,509	116	6	2,600	

数　量　総　括　表 (No.2)

工事区分 (レベル1)	工　種 (レベル2)	種　別 (レベル3)	細　別 (レベル4)	規　格 (レベル5)	単位	数　量			合計	備考
						Aランプ	Bランプ	Dランプ		
	地盤改良工									
		路床安定処理工								
			セメント安定処理	スタビライザー、深さ0.85m	m2	862	2,744	115	3,720	
		軟弱地盤対策工								
			盛土補強工	Tmax=100kN/m	m2	1,469			1,469	高強度帯状ｼﾞｵｼﾝｾﾃｨｯｸｽ
	排水構造物工									
		作業土工								
			床掘り	土砂	m^3	417	97	14	530	
			埋戻し	最大埋戻し幅1m未満	m^3	229	41	10	280	
			基面整正	土砂	m^2	175	21	9	200	
		側溝工								
			1号プレキャストU型水路	PU1-B300	m	66	70	17	153	
		管渠工								
			1号管渠	Co台付き管、φ800	m	20			20	
		集水桝工								
			3号集水桝		基	1			1	
			(Co規格=18-8-25、1箇所当りCo量=0.557m3、Co打設工法=人力、養生工=一般)							
			5号集水桝		基	1			1	
			(Co規格=18-8-25、1箇所当りCo量=0.565m3、Co打設工法=人力、養生工=一般)							

数　量　総　括　表 (No.3)

工事区分 (レベル1)	工　種 (レベル2)	種　別 (レベル3)	細　別 (レベル4)	規　格 (レベル5)	単位	数　量			合計	備考
						Aランプ	Bランプ	Dランプ		
			10-1号集水桝		基	1			1	
			(Co規格=18-8-25、1箇所当りCo量=0.383m3、Co打設工法=人力、養生工=一般)							
			10-3号集水桝		基			1	1	
			(Co規格=18-8-25、1箇所当りCo量=0.334m3、Co打設工法=人力、養生工=一般)							
			7号街渠桝		基		1		1	
			(Co規格=18-8-25、1箇所当りCo量=0.221m3、Co打設工法=人力、養生工=一般)							
			鋼製蓋	T-25　400×400用　110°開閉	枚		1		1	
		場所打水路工								
			2号U型側溝		m	160			160	
			コンクリート	18N/mm2以上	m^3	50			50	
			型枠	一般型枠	m^2	490			490	
			基礎砕石	RC-40、t=150	m^2	120			120	
			目地材	t=10mm	m^2	5			5	
	橋台工									
		橋台躯体工								
			背面排水工	W400×t=30mm	m	6.8			6.8	
			横断排水工		m	7.1			7.1	
			水抜きパイプ	VUφ50	m	0.6			0.6	
			足場	手摺先行型枠組足場	掛m2	10			10	

【Ａランプ】

数量計算書

数　量　総　括　表（No.1）

工事区分 (レベル1)	工　種 (レベル2)	種　別 (レベル3)	細　別 (レベル4)	規　格 (レベル5)	単位	数　量	備考
〔徳島津田インター　Ａランプ〕							
	道路土工						
		掘削工					
			掘削	土砂	m^3	743	
		路体盛土工					
			路体盛土	B＜2.5	m^3	4	
			〃	2.5≦B＜4.0	m^3	—	
			〃	4.0≦B	m^3	1,409	
		路床盛土工					
			路床盛土	B＜2.5	m^3	7	
			〃	2.5≦B＜4.0	m^3	—	
			〃	4.0≦B	m^3	794	
		盛土工					
			路肩盛土	B＜2.5	m^3	45	
			〃	2.5≦B＜4.0	m^3	—	
			〃	4.0≦B	m^3	—	
		整形工					
			法面整形（切土部）	土砂	m^2	225	
			法面整形（盛土部）		m^2	585	
		土砂等運搬					
				土砂	m^3	2,509	

数　量　総　括　表 (No.2)

工事区分 (レベル1)	工　種 (レベル2)	種　別 (レベル3)	細　別 (レベル4)	規　格 (レベル5)	単位	数　量	備考
	地盤改良工						
		路床安定処理工					
			セメント安定処理	スタビライザー、深さ0.85m	m^2	862	
		軟弱地盤対策工					
			盛土補強工	Tmax=100kN/m	m2	1,469	高強度帯状ｼﾞｵｼﾝｾﾃｨｯｸｽ
	排水構造物工						
		作業土工					
			床掘り	土砂	m^3	417	
			埋戻し	最大埋戻し幅1m未満	m^3	229	
			基面整正	土砂	m^2	175	
		側溝工					
			1号プレキャストU型水路	PU1-B300	m	66	
		管渠工					
			1号管渠	Co台付き管、φ800	m	20	
		集水桝工					
			3号集水桝		基	1	
			(Co規格=18-8-25、1箇所当りCo量=0.557m3、Co打設工法=人力、養生工=一般)				

数　量　総　括　表 (No.3)

工事区分 (レベル1)	工　種 (レベル2)	種　別 (レベル3)	細　別 (レベル4)	規　格 (レベル5)	単位	数　量	備考
			5号集水桝		基	1	
			(Co規格=18-8-25、1箇所当りCo量=0.565m3、Co打設工法=人力、養生工=一般)				
			10-1号集水桝		基	1	
			(Co規格=18-8-25、1箇所当りCo量=0.383m3、Co打設工法=人力、養生工=一般)				
		場所打水路工					
			2号U型側溝		m	160	
			コンクリート	18N/mm2以上	m^3	50	
			型枠	一般型枠	m^2	490	
			基礎砕石	RC-40、t=150	m^2	120	
			目地材	t=10mm	m^2	5	
	橋台工						
		橋台躯体工					
			背面排水工	W400×t=30mm	m	6.8	
			横断排水工		m	7.1	
			水抜きパイプ	VUφ50	m	0.6	
			足場工	手摺先行型枠組足場	掛m2	10	

Aランプ

残 土 集 計 表								
工種	種別	名称	土質	f	設計数量	N	C	備考
発生土								
	切土				700	740	670	発生比率C
			土砂	0.9	700	740	670	1.00
	床掘残土				170	170		
			土砂	0.9	170	170	150	
必要土								
	本体盛土							
		切土流用			2,260		2,260	
			土砂	0.9	2,260	2,510	2,260	2,260×1.00
残土処理								
	不足土				200	170		
			土砂	0.9	200	170		170 － 0

床 掘 残 土 集 計 表

種別	土質	f	床掘		埋戻		備考
			N	C	N	C	
			420	380		230	
作業土工	土砂	0.9	420	380		230	380/380=1.00
			発生土	必要土			
排水工	床掘りB	土　砂	420				
	埋戻し			230			
		計	420	230			
計				380		230	150+0=150(残土)
	土砂			380		230	380-230=150

道路土工　集計

種　　別：道路土工
ブロック：
区　　分：

Aランプ

細別／規格	算　　式　／　図	数　量
掘削 土砂	土積計算書より	743.0　m3
路床盛土 B＜2.5	土積計算書より	6.7　m3
2.5≦B＜4.0		—
4.0≦B	土積計算書より	794.1　m3
路体盛土 B＜2.5	土積計算書より	3.6　m3
2.5≦B＜4.0		—
4.0≦B	土積計算書より	1,409.3　m3
路肩盛土 B＜2.5	土積計算書より	44.5　m3
2.5≦B＜4.0		—
4.0≦B		—
法面整形（切土部） 土砂	土積計算書より　左側 34.9 ＋ 右側 190.3	225.2　m2
法面整形（盛土部）	〃　左側 312.9 ＋ 右側 272.3	585.2　m2

道路土工

Aランプ

測　点	点間距離 (m)	掘削 土砂 断 面	平 均	数 量										備 考
No. 1	—	6.5	—	—										1+13.045流用
No. 1 + 13.045	13.045	6.5	6.50	84.8										
No. 2 + 13.045	20.000	7.3	6.90	138.0										
No. 3 + 13.045	20.000	6.8	7.05	141.0										
No. 4 + 13.045	20.000	6.9	6.85	137.0										
No. 5 + 12.981	19.936	2.1	4.50	89.7										
No. 5 + 12.981'	—	10.1	—	—										
No. 6 + 11.886	18.905	1.5	5.80	109.6										
No. 7 + 8.865	16.979	0.0	0.75	12.7										
No. 8 + 4.465	15.600	0.7	0.35	5.5										
No. 8 + 19.665	15.200	1.2	0.95	14.4										
No. 9 + 9.470	9.805	0.9	1.05	10.3										8+19.665流用
合　計	m 169.470			m3 743.0										

道路土工

Aランプ

測　点	点間距離 (m)	路床盛土 B＜2.5 断面	路床盛土 B＜2.5 平均	路床盛土 B＜2.5 数量	路床盛土 2.5≦B＜4.0 断面	路床盛土 2.5≦B＜4.0 平均	路床盛土 2.5≦B＜4.0 数量	路床盛土 4.0≦B 断面	路床盛土 4.0≦B 平均	路床盛土 4.0≦B 数量				備考
No. 1	—					—	—							1+13.045流用
No. 1 + 13.045	13.045													
No. 2 + 13.045	20.000													
No. 3 + 13.045	20.000													
No. 4 + 13.045	20.000													
No. 5 + 12.981	19.936													
No. 5 + 12.981'	—	0.1	—	—				6.8	—	—				
No. 6 + 11.886	18.905	0.1	0.10	1.9				10.2	8.50	160.7				
No. 7 + 8.865	16.979	0.1	0.10	1.7				12.0	11.10	188.5				
No. 8 + 4.465	15.600	0.1	0.10	1.6				12.0	12.00	187.2				
No. 8 + 19.665	15.200	0.1	0.10	1.5				12.0	12.00	182.4				8+4.465流用
No. 8 + 19.665	—							9.7	—	—				
No. 9 + 0.470	0.805							9.7	9.70	7.8				8+19.665流用
No. 9 + 0.470	—							7.5	—	—				
No. 9 + 9.470	9.000							7.5	7.50	67.5				
合　計	m 169.470			m3 6.7						m3 794.1				

道路土工

Aランプ

測　点	点間距離 (m)	路体盛土 B＜2.5 断面	路体盛土 B＜2.5 平均	路体盛土 B＜2.5 数量	路体盛土 2.5≦B＜4.0 断面	路体盛土 2.5≦B＜4.0 平均	路体盛土 2.5≦B＜4.0 数量	路体盛土 4.0≦B 断面	路体盛土 4.0≦B 平均	路体盛土 4.0≦B 数量				備考
No. 1	—													1+13.045流用
No. 1 + 13.045	13.045													
No. 2 + 13.045	20.000													
No. 3 + 13.045	20.000													
No. 4 + 13.045	20.000													
No. 5 + 12.981	19.936													
No. 5 + 12.981'	—	0.0	—	—										
No. 6 + 11.886	18.905	0.2	0.10	1.9				0.0	—	—				
No. 7 + 8.865	16.979	0.0	0.10	1.7				15.1	7.55	128.2				
No. 8 + 4.465	15.600							34.2	24.65	384.5				
No. 8 + 19.665	15.200							50.9	42.55	646.8				
No. 9 + 0.470	0.805							50.9	50.90	41.0				8+19.665流用
No. 9 + 0.470	—							23.2	—	—				
No. 9 + 9.470	9.000							23.2	23.20	208.8				
合　計	m 169.470			m3 3.6						m3 1,409.3				

道路土工

Aランプ

測　点	点間距離 (m)	路肩盛土 B＜2.5			路肩盛土 2.5≦B＜4.0			路肩盛土 4.0≦B						備 考
		断 面	平 均	数 量	断 面	平 均	数 量	断 面	平 均	数 量				
No. 1	—													1+13.045流用
No. 1 + 13.045	13.045													
No. 2 + 13.045	20.000													
No. 3 + 13.045	20.000													
No. 4 + 13.045	20.000													
No. 5 + 12.981	19.936													
No. 5 + 12.981'	—	0.3	—	—										
No. 6 + 11.886	18.905	0.7	0.50	9.5										
No. 7 + 8.865	16.979	0.7	0.70	11.9										
No. 8 + 4.465	15.600	0.7	0.70	10.9										
No. 8 + 19.665	15.200	0.6	0.65	9.9										
No. 9 + 0.470	0.805	0.6	0.60	0.5										8+19.665流用
No. 9 + 0.470	—	0.2	—	—										
No. 9 + 9.470	9.000	0.2	0.20	1.8										
合　計	m 169.470			m3 44.5										

道路土工

Aランプ

測　点	点間距離 (m)	法面整形(切土部)左側 土砂 断面	法面整形(切土部)左側 土砂 平均	法面整形(切土部)左側 土砂 数量	法面整形(切土部)右側 土砂 断面	法面整形(切土部)右側 土砂 平均	法面整形(切土部)右側 土砂 数量	法面整形(盛土部)左側 断面	法面整形(盛土部)左側 平均	法面整形(盛土部)左側 数量	法面整形(盛土部)右側 断面	法面整形(盛土部)右側 平均	法面整形(盛土部)右側 数量	備考
No. 1	—				0.9	—	—							1+13.045流用
No. 1 + 13.045	13.045				0.9	0.90	11.7							
No. 2 + 13.045	20.000				1.1	1.00	20.0							
No. 3 + 13.045	20.000				1.0	1.05	21.0							
No. 4 + 13.045	20.000				1.2	1.10	22.0				0.0	—	—	
No. 5 + 12.981	19.936				1.0	1.10	21.9				0.4	0.20	4.0	
No. 6 + 11.886	18.905	0.0	—	—	1.6	1.30	24.6	0.5	—	—	1.5	0.95	18.0	
No. 7 + 8.865	16.979	0.9	0.45	7.6	1.5	1.55	26.3	4.5	2.50	42.4	3.4	2.45	41.6	
No. 8 + 4.465	15.600	0.8	0.85	13.3	1.1	1.30	20.3	6.6	5.55	86.6	5.5	4.45	69.4	
No. 8 + 19.665	15.200	0.5	0.65	9.9	0.9	1.00	15.2	8.5	7.55	114.8	6.2	5.85	88.9	
No. 9 + 7.800	8.135	0.5	0.50	4.1	0.9	0.90	7.3	8.5	8.50	69.1	6.2	6.20	50.4	8+19.665流用
合　計	m 167.800			m2 34.9			m2 190.3			m2 312.9			m2 272.3	

安定処理工　集計

種　　別：安定処理工
ブロック：
区　　分：

Aランプ

細別／規格	算　　式　／　　図	数　量
セメント安定処理 スタビライザー 混合深さ=0.85m	体積　　深さ 計算書より　732.9 ÷ 0.85 固化剤添加量：　50 kg/m3 1mあたり処理体積：0.85 m3 100m2あたり使用量：4.25 t/100m2	862.24　m2

安定処理工

Aランプ

測　点	点間距離 (m)	セメント安定処理 スタビライザー、H=850 断　面	平　均	数　量										備 考
No.　1	—	8.0	—	—										1+13.045流用
No.　1 ＋ 13.045	13.045	8.0	8.00	104.4										
No.　2 ＋ 13.045	20.000	7.9	7.95	159.0										
No.　3 ＋ 13.045	20.000	8.0	7.95	159.0										
No.　4 ＋ 13.045	20.000	8.1	8.05	161.0										
No.　5 ＋ 12.981	19.936	6.9	7.50	149.5										
														8+19.665流用
合　　計	m 92.981			m3 732.9										

軟弱地盤対策工　　Aランプ

敷設エリア(No.5+13.8～No.9付近)

規格	寸法 (m)	枚数	使用延長 (m)	敷設面積 (m2)
高強度帯状ジオシンセティック (Tmax=100kN/m)	4.4 × 7.9	1	7.9	34.8
	4.4 × 8.0	1	8.0	35.2
	4.4 × 8.3	1	8.3	36.5
	4.4 × 9.1	1	9.1	40.0
	4.4 × 10.3	1	10.3	45.3
	4.4 × 11.7	1	11.7	51.5
	4.4 × 13.4	1	13.4	59.0
	4.4 × 15.2	1	15.2	66.9
	4.4 × 16.6	1	16.6	73.0
	4.4 × 17.2	1	17.2	75.7
	4.4 × 17.8	1	17.8	78.3
	4.4 × 18.5	1	18.5	81.4
	4.4 × 19.1	1	19.1	84.0
	4.4 × 19.7	1	19.7	86.7
	4.4 × 20.4	1	20.4	89.8
	4.4 × 21.1	1	21.1	92.8
	4.4 × 21.8	1	21.8	95.9
	4.4 × 22.2	1	22.2	97.7
	4.4 × 11.1	5	55.5	244.2
合　計		23	333.8	1,468.7

排水工　作業土工　集計

種　　別：作業土工
ブロック：
区　　分：

Aランプ

細別／規格	算　　式　／　　図			数　量
床掘りB				
土砂				416.9　m3
本線左側（U型側溝）	土積計算書より		= 307.9	
1号プレキャストU型	No.8+19.665横断図より	0.7×(16.00m＋49.64m)	= 45.9	
1号管渠	根拠図より	3.17㎡×(19.84m－0.50×2)	= 59.7	
3号集水桝	〃	2.30×2.10×0.31×1基	= 1.5	
5号集水桝	〃	2.30×2.10×0.26×1基	= 1.3	
10-1号集水桝	〃	1.80×1.85×0.17×1基	= 0.6	
埋戻し				
最大埋戻し幅1m未満				229.0　m3
本線左側（U型側溝）	土積計算書より		= 154.4	
1号プレキャストU型	No.8+19.665横断図より	0.5×(16.00m＋49.64m)	= 32.8	
1号管渠	2.09㎡×(19.84m－0.50×2)		= 39.4	
3号集水桝	1.5－(1.30×1.10×0.16＋1.40×1.20×0.15)×1基		= 1.0	
5号集水桝	1.3－(1.30×1.10×0.11＋1.40×1.20×0.15)×1½		= 0.9	
10-1号集水桝	0.6－(0.80×0.85×0.02＋0.90×0.95×0.15)×1基		= 0.5	
基面整正				
土砂				175.2　m2
1号プレキャストU型		0.50×(16.00m＋49.64m)	= 32.8	
2号U型側溝		0.75×159.68m	= 119.8	
1号管渠		9.70㎡×1/10×(19.84m－0.50×2)	= 18.3	
3号集水桝	基礎砕石より	1.68㎡×1基	= 1.7	
5号集水桝	〃	1.68㎡×1基	= 1.7	
~~9-1号集水桝~~	~~〃~~	~~0.81㎡×1基~~	~~= 0.8~~	
10-1号集水桝	〃	0.86㎡×1基	= 0.9	

1号管渠

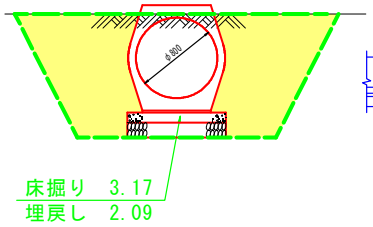

3号集水桝

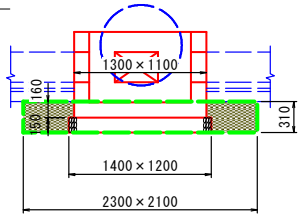

5号集水桝

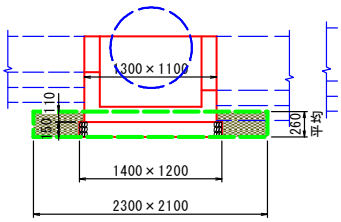

10-1号集水桝

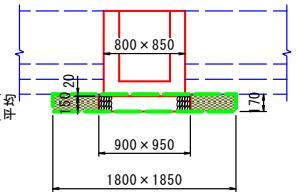

排水工　作業土工

Aランプ

測　点	点間距離 (m)	床掘り 土砂 断面	平均	数量				埋戻し 最大埋戻し幅1m未満 断面	平均	数量				備考
〔右側〕														
No.　1 ＋ 0.210	—	1.8	—	—				1.1	—	—				1+13.045流用
No.　1 ＋ 13.045	12.835	1.8	1.80	23.1				1.1	1.10	14.1				
No.　2 ＋ 13.045	20.000	1.7	1.75	35.0				1.0	1.05	21.0				
No.　3 ＋ 13.045	20.000	1.7	1.70	34.0				1.0	1.00	20.0				
No.　4 ＋ 13.045	20.000	1.6	1.65	33.0				1.0	1.00	20.0				
No.　5 ＋ 12.981	19.936	1.8	1.70	33.9				1.2	1.10	21.9				
No.　5 ＋ 12.981	—	1.5	—	—				0.9	—	—				
No.　6 ＋ 11.886	18.905	2.4	1.95	36.9				0.9	0.90	17.0				
No.　7 ＋ 8.865	16.979	2.4	2.40	40.7				0.8	0.85	14.4				
No.　8 ＋ 4.465	15.600	1.7	2.05	32.0				0.6	0.70	10.9				
No.　8 ＋ 19.665	15.200	1.5	1.60	24.3				0.6	0.60	9.1				
No.　9 ＋ 11.593	10.004	1.5	1.50	15.0				0.6	0.60	6.0				8+19.665流用
	※下線付き点間距離は平面図CAD計測より													
合　計	m 169.459			m3 307.9						m3 154.4				

排水構造物工　集計

種　　別：排水構造物工
ブロック：
区　　分：

Aランプ

細別／規格	算　　式　／　　図	数　量
1号プレキャストU型水路 PU1-300B		65.64 m
~~左側~~	~~No.　5＋10.42～No.　8＋19.55　法肩~~　　~~L= 62.60~~	
右側	No.　7＋ 8.03～No.　8＋ 1.36　法尻　　L= 16.00	
〃	No.　8＋ 2.28～No.　9＋13.45　〃　　L= 49.64	
2号U型側溝	No.　1＋ 0.21～No.　5＋ 9.59　　L= 89.04	
	No.　5＋10.39～No.　8＋ 1.13　　L= 43.23	
	No.　8＋ 2.53～No.　9＋11.59　　L= 27.41	
	計 159.68m	
	正面面積＝ 97.36㎡	
	水路延長＝ 159.68m	
	平均H＝ 97.36㎡÷159.68m=0.61m	
	10m当たりｺﾝｸﾘｰﾄ量＝ 49.680m3÷159.68m×10.0m=3.111m3	
〔1.0式当たり〕 コンクリート 18N/mm2以上	計算書より	49.680 m3
型枠 一般型枠	〃	485.09 m2
砕石基礎 RC-40, t=150mm	0.75×159.68m	119.76 m2
目地材 t=10mm	49.680×1/10	4.97 m2

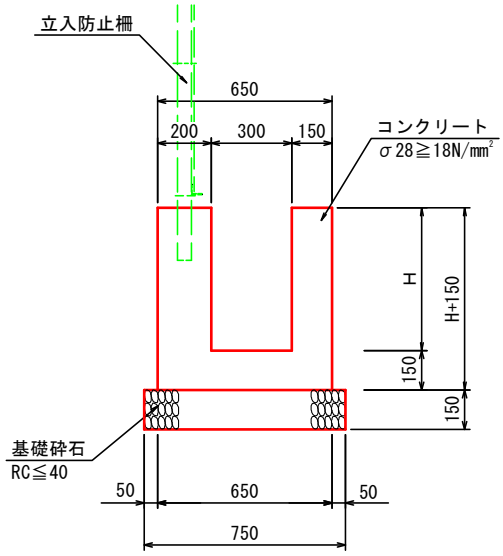

排水構造物工　集計

種　　別：排水構造物工
ブロック：
区　　分：

Aランプ

細別／規格	算　　式　／　　図	数　量
~~縦溝~~ ~~250×175~~ ~~左側~~	~~1:1.8　平面斜比率＝1.14396~~ ~~No.　5＋10.00付近　0.52m×1.14396　L= 0.59~~	~~0.59~~ ~~m~~
1号管渠 Co台付き管、φ800	No.　8＋ 1.76付近　L= 19.84	19.84　m
3号集水桝 右側	No.　8＋ 1.76付近 法尻　N= 1.0	1.0　基
5号集水桝 左側	No.　8＋ 1.76付近 法尻　N= 1.0	1.0　基
~~9-1号集水桝~~ ~~左側~~	~~No.　5＋10.00付近　N= 1.0~~	~~1.0~~ ~~基~~
10-1号集水桝 左側	No.　5＋10.00付近　N= 1.0	1.0　基

2号U型側溝

Aランプ

測　点	点間距離 (m)	コンクリート 18N/mm2以上 断面	平均	数量	型枠 一般型枠 断面	平均	数量				平均H算出用			H
No. 1 + 0.207	—	0.378	—	—	3.80	—	—				0.80	—	—	H=0.801
No. 5 + 9.587	89.036	0.316	0.3470	30.895	3.09	3.445	306.73				0.62	0.712	63.39	H=0.623
小計	89.036			30.895			306.73						63.39	
No. 5 + 10.387	—	0.315	—	—	3.08	—	—				0.62	—	—	H=0.621
No. 33	2.930	0.313	0.3140	0.920	3.06	3.070	9.00				0.62	0.618	1.81	H=0.615
No. 32	18.232	0.300	0.3065	5.588	2.92	2.990	54.51				0.58	0.597	10.88	H=0.579
No. 31	15.101	0.290	0.2950	4.455	2.80	2.860	43.19				0.55	0.564	8.52	H=0.549
No. 8 + 1.130	6.968	0.285	0.2875	2.003	2.74	2.770	19.30				0.54	0.542	3.78	H=0.535
小計	43.231			12.966			126.00						24.99	
No. 8 + 2.530	—	0.222	—	—	2.02	—	—				0.36	—	—	H=0.355
No. 30	5.060	0.218	0.2200	1.113	1.98	2.000	10.12				0.35	0.350	1.77	H=0.345
No. 29	12.349	0.210	0.2140	2.643	1.88	1.930	23.83				0.32	0.333	4.11	H=0.320
No. 9 + 7.630	6.449	0.205	0.2075	1.338	1.83	1.855	11.96				0.31	0.314	2.02	H=0.307
No. 9 + 11.593	3.555	0.203	0.2040	0.725	1.80	1.815	6.45				0.30	0.304	1.08	H=0.300
小計	27.413			5.819			52.36						8.98	
	※測点、点間距離は「水路展開図(2)」より													
合　計	m 159.680			m3 49.680			m2 485.09						m2 97.36	

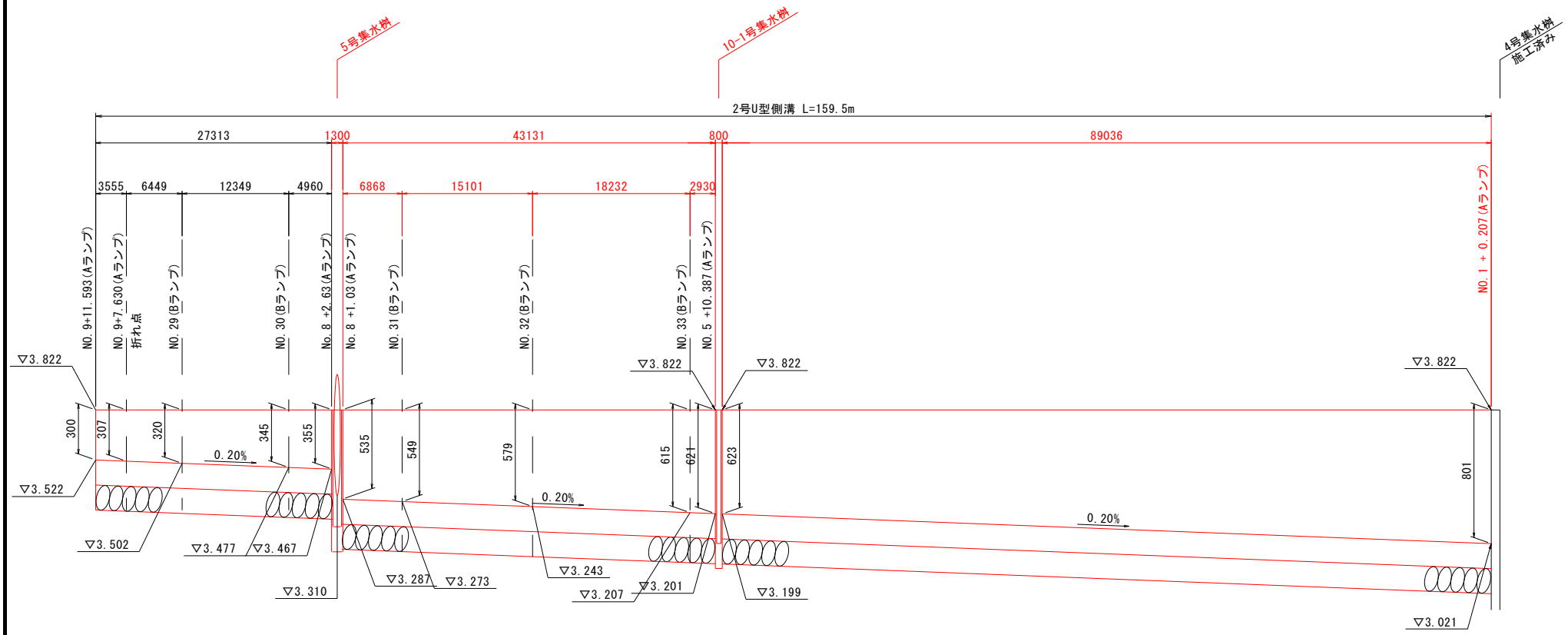
5号集水桝
10-1号集水桝
4号集水桝
施工済み
2号U型側溝 L=159.5m
27313
1300
43131
800
89036
3555
6449
12349
4960
6868
15101
18232
2930
NO. 9+11.593(Aランプ)
NO. 9+7.630(Aランプ)
折れ点
NO. 29(Bランプ)
NO. 30(Bランプ)
No. 8 +2.63(Aランプ)
No. 8 +1.03(Aランプ)
NO. 31(Bランプ)
NO. 32(Bランプ)
NO. 33(Bランプ)
NO. 5 +10.387(Aランプ)
NO. 1 + 0.207(Aランプ)
▽3.822
▽3.822
▽3.822
▽3.822
300
307
320
345
355
535
549
579
615
621
623
801
0.20%
0.20%
0.20%
▽3.522
▽3.502
▽3.477
▽3.467
▽3.310
▽3.287
▽3.273
▽3.243
▽3.207
▽3.201
▽3.199
▽3.021

TP=2.00

2号U型側溝

1.0m当たり

H		コンクリート 18N/mm2以上	型枠 一般型枠				
		m3	m2				
0.801		0.378	3.80				
0.623		0.316	3.09				
0.621		0.315	3.08				
0.615		0.313	3.06				
0.579		0.300	2.92				
0.549		0.290	2.80				
0.535		0.285	2.74				
0.355		0.222	2.02				
0.345		0.218	1.98				
0.320		0.210	1.88				
0.307		0.205	1.83				
0.300		0.203	1.80				

コンクリート 18N/mm2以上

V= H×(0.200＋0.150)＋0.150×0.650

= 0.350・H＋0.0975

型枠　　一般型枠

A= (H＋0.15)×4

= 4・H＋0.60

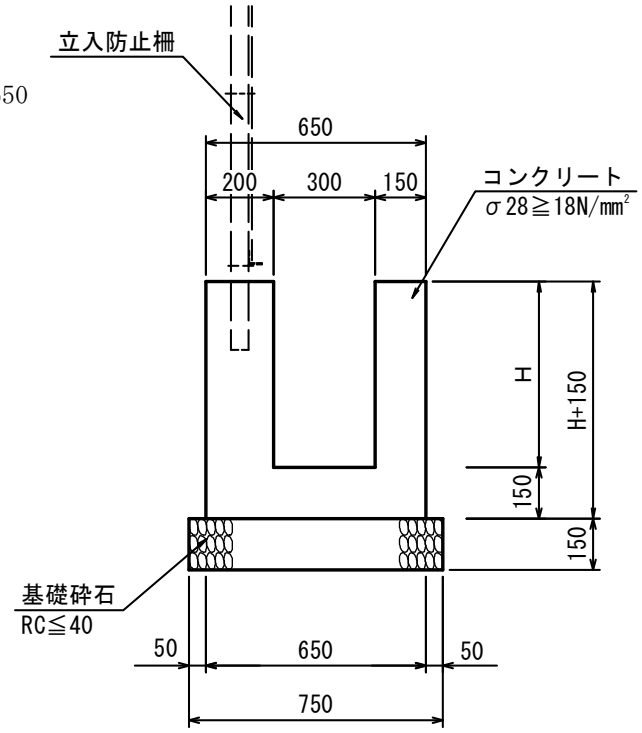

1号プレキャストU型水路

Aランプ

号計算書　　数　量　計　算　書　　NO.

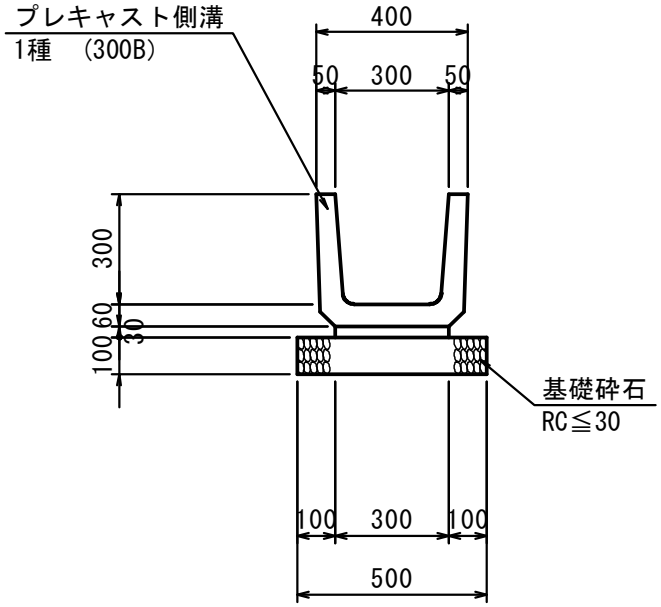

10.0m当り

名称・規格	計　算　式	単位	数量
プレキャスト水路 PU1-B300	10.0÷0.605　　= 16.529	個	16.5
敷モルタル １：３	0.300×0.030×10.0　　= 0.090	m3	0.090
基礎砕石 RC-30,t=100	0.50×10.0　　= 5.000	m2	5.00

1号管渠

Aランプ

号計算書	数　量　計　算　書	NO.

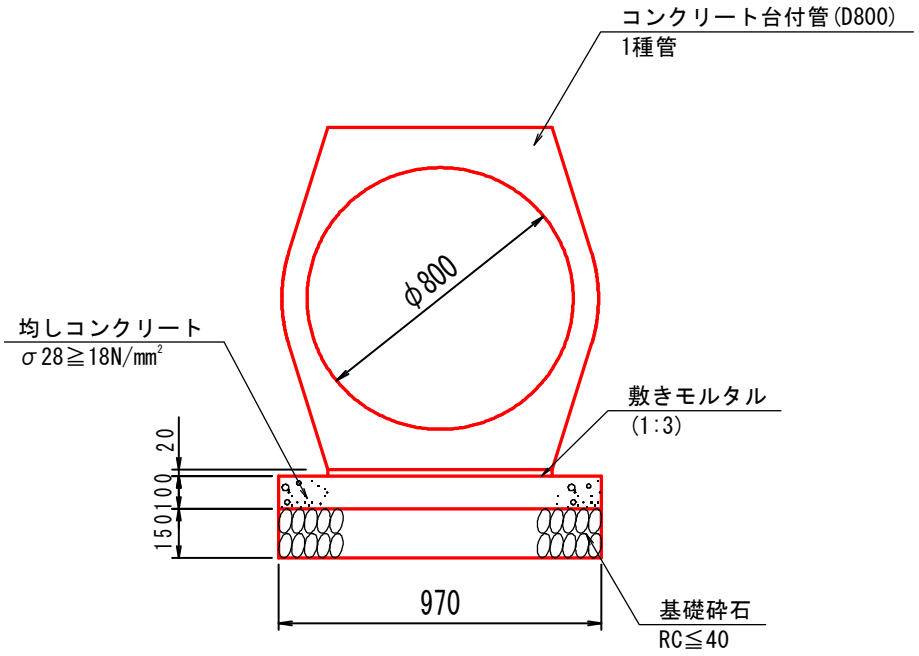

10.0m当り

名称・規格	計　算　式		単位	数量
Co台付き管 φ600	10.0÷2.0m	= 5.000	個	5.0
敷モルタル 1:3	0.674×0.020×10.0	= 0.135	m3	0.135
均しコンクリート 18N/mm2以上	0.97×0.100×10.00	= 0.970	m3	0.970
同上　型枠 均し	0.10×2×10.0	= 2.000	m2	2.00
基礎砕石 RC-40,t=150	0.97×10.0	= 9.700	m2	9.70

3号集水桝　　Aランプ

号計算書　　数　量　計　算　書　　NO.

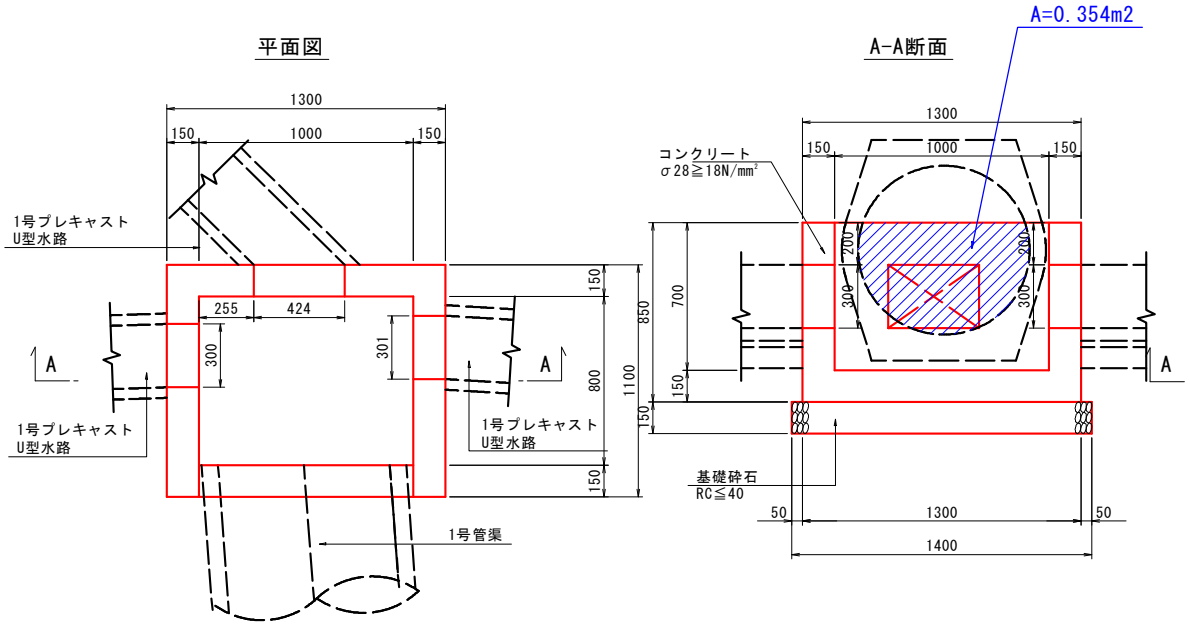

1.0箇所当り

名称・規格	計　算　式	単位	数量
コンクリート 18N/mm2以上		m3	0.557
	1.300×1.100×0.850－1.000×0.800×0.700　= 0.656		
	控除 {0.300×(0.300＋0.301＋0.424)＋0.354㎡}×0.150　= -0.099		
型枠 一般型枠		m2	6.13
	(1.30＋1.00)×2×0.85＋(1.100＋0.80)×2×0.85 ＋ {(0.30＋0.301＋0.424)×2面}×0.15　= 7.448		
	控除 {0.30×(0.30＋0.301＋0.424)＋0.354㎡}×2面　= -1.323		
基礎砕石 RC-40, t=150	1.40×1.20　= 1.680	m2	1.68

5号集水桝

Aランプ

号計算書	数　量　計　算　書	NO.

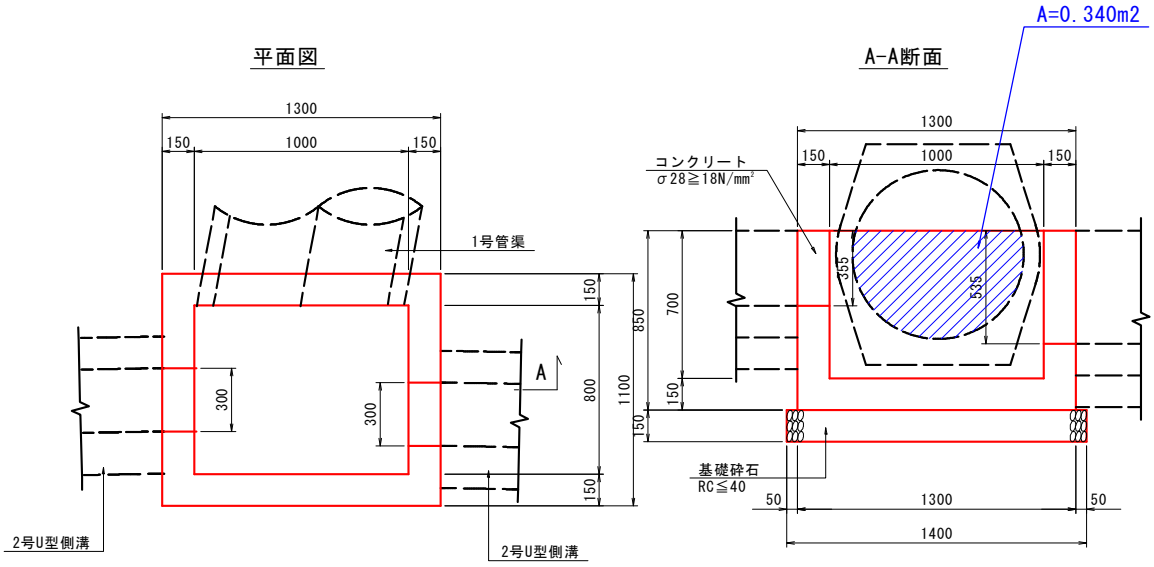

1.0箇所当り

名称・規格	計　算　式	単位	数量
コンクリート 18N/mm2以上		m3	0.565
	1.300×1.100×0.850－1.000×0.800×0.700　= 0.656		
控除	{0.300×(0.355＋0.535)＋0.340㎡}×0.150　= -0.091		
型枠 一般型枠		m2	6.28
	(1.30＋1.00)×2×0.85＋(1.100＋0.80)×2×0.85 ＋{0.30×2箇所＋(0.355＋0.535)×2面}×0.15　= 7.497		
控除	{0.30×(0.355＋0.535)＋0.340㎡}×2面　= -1.214		
基礎砕石 RC-40, t=150	1.40×1.20　= 1.680	m2	1.68

10-1号集水桝

Aランプ

号計算書	数　量　計　算　書	NO.

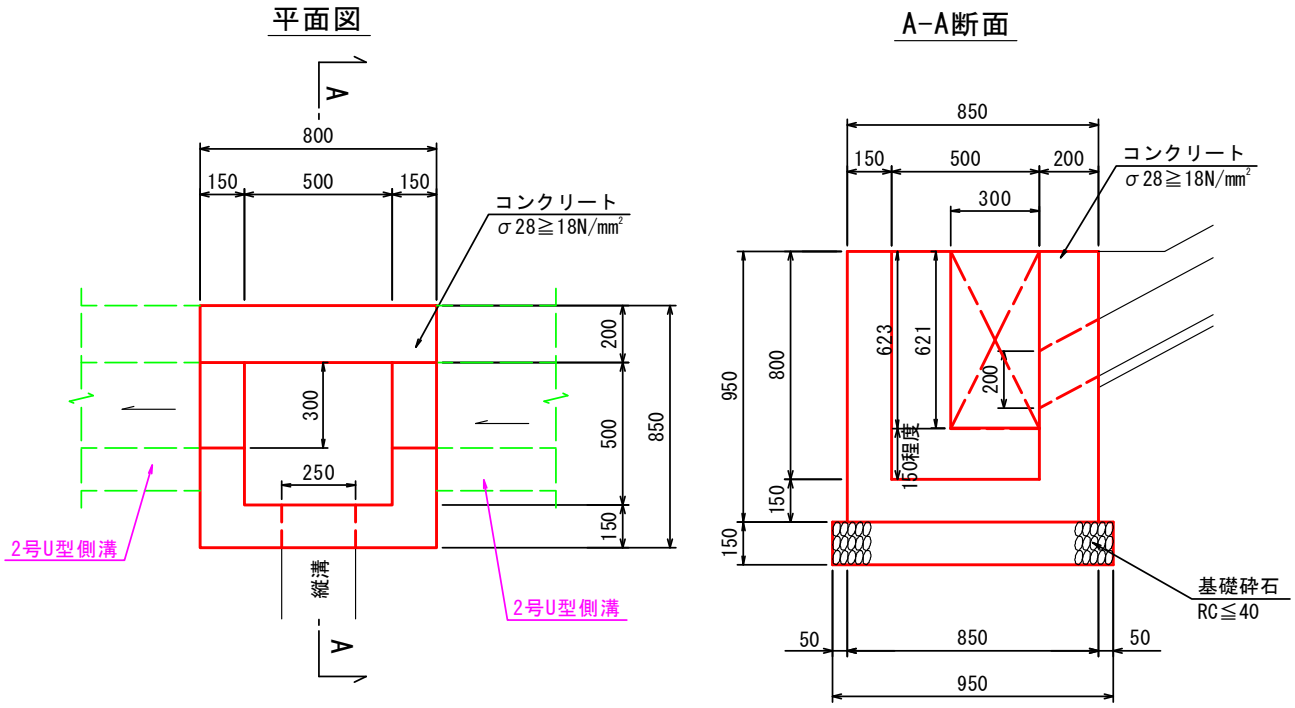

1.0箇所当り

名称・規格	計　算　式	単位	数量
コンクリート 18N/mm2以上		m3	0.383
	0.800×0.850×0.950−0.500×0.500×0.800　= 0.446		
控除	{0.200×0.250＋(0.621＋0.623)×0.300}×0.150　= −0.063		
型枠 一般型枠		m2	4.79
	{(0.80＋0.85)×2＋0.50×4}×0.95＋{(0.20＋ 0.25)×2＋(0.621＋0.623＋0.30)×2}×0.15　= 5.633		
控除	{0.20×0.25＋(0.621＋0.623)×0.30}×2面　= −0.846		
基礎砕石 RC-40, t=150	0.90×0.95　= 0.855	m2	0.86

橋台工

(1) 橋台背面排水工

背面図

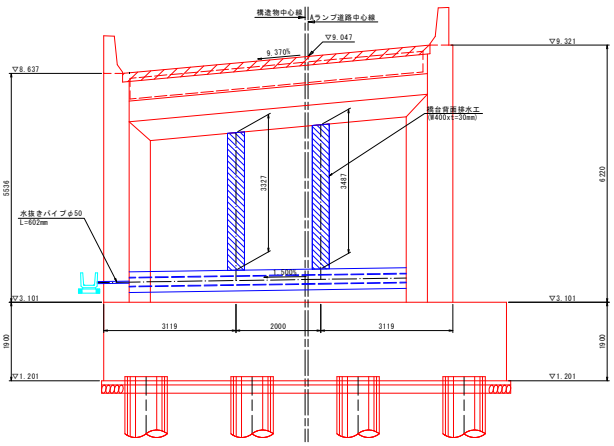

側面図

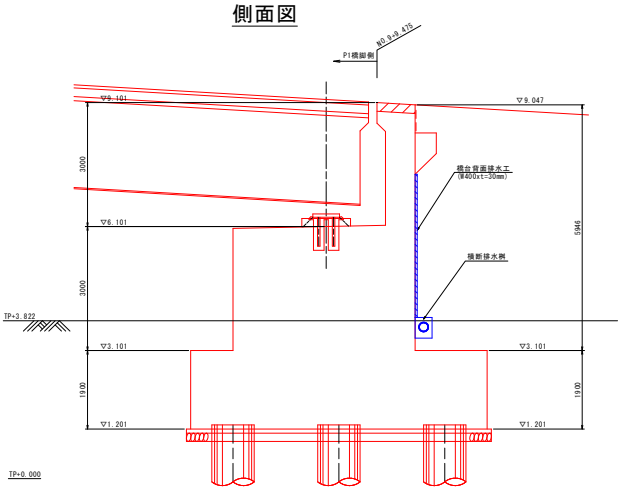

平面図

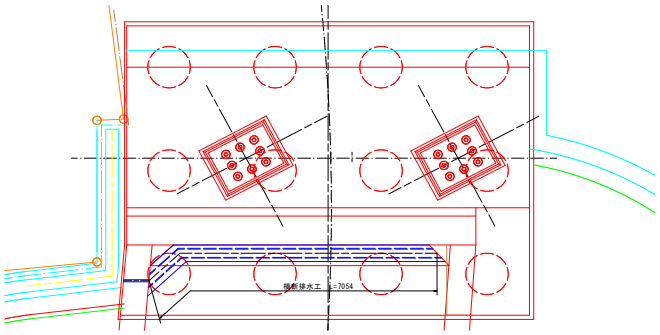

横断排水工詳細図

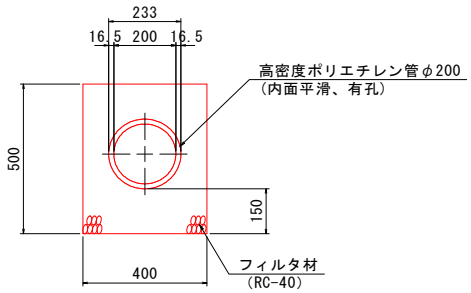

背面排水工　W400 t=30

延長　　L1 = 3.327 + 3.487　　= 6.8 m

横断排水工

高密度ﾎﾟﾘｴﾁﾚﾝ管　φ200(内面平滑 有孔)

延長　　L1 = 7.054　　= 7.1 m

ﾌｨﾙﾀｰ材　砕石径5～40mm

V1 = (0.500 x 0.400 − π/4 x 0.233 x 0.233)

x 7.054　　= 1.1 m3

水抜きﾊﾟｲﾌﾟ　VUφ50

L1 = 0.602　　= 0.6 m

足場工

手摺先行型枠組足場 (H≦30m)

A = 3.000 x 4.000　　= 12.0 掛m2

【Ｂランプ】

数量計算書

数　量　総　括　表（No.1）

工事区分 （レベル1）	工　種 （レベル2）	種　別 （レベル3）	細　別 （レベル4）	規　格 （レベル5）	単位	数　量	備考
〔徳島津田インター　Bランプ〕							
	道路土工						
		掘削工					
			掘削	土砂	m^3	1,390	
		盛土工					
			路肩盛土	B＜2.5	m^3	26	
			〃	2.5≦B＜4.0	m^3	78	
			〃	4.0≦B	m^3	—	
		整形工					
			法面整形（切土部）	土砂	m^2	92	
			法面整形（盛土部）		m^2	143	
		土砂等運搬					
				土砂	m3	116	
	地盤改良工						
		路床安定処理工					
			セメント安定処理	スタビライザー、深さ0.85m	m2	2,744	

数　量　総　括　表 (No.2)

工事区分 (レベル1)	工　種 (レベル2)	種　別 (レベル3)	細　別 (レベル4)	規　格 (レベル5)	単位	数　量	備考
	排水構造物工						
		作業土工					
			床掘り	土砂	m^3	97	
			埋戻し	最大埋戻幅1m未満	m^3	41	
			基面整正	土砂	m^2	21	
		側溝工					
			1号プレキャストU型水路	PU1-B300	m	70	
		集水桝工					
			7号街渠桝		基	1	
			(Co規格=18-8-25、1箇所当りCo量=0.221m3、Co打設工法=人力、養生工=一般)				
			鋼製蓋	T-25　400×400用　110°開閉	枚	1	

Bランプ

残 土 集 計 表								
工種	種別	名称	土質	f	設計数量	N	C	備考
発生土								
	切土				1,400	1,390	1,250	発生比率C
			土砂	0.9	1,400	1,390	1,250	1.00
	床掘残土				60	60		
			土砂	0.9	60	60	50	
必要土								
	本体盛土							
		切土流用			100		100	
			土砂	0.9	100	110	100	100×1.00
残土処理								
	残土				60	60		
			土砂	0.9	60	60		60 － ~~110~~

Bランプ

床 掘 残 土 集 計 表							
種別	土質	f	床掘		埋戻		備考
			N	C	N	C	
			100	90		40	
作業土工	土砂	0.9	100	90		40	90/90=1.00
			発生土	必要土			
排水工	床掘りB	土　砂	100				
	埋戻し			40			
		計	100	40			
計				90		40	50+0=50(残土)
	土砂			90		40	90-40=50

道路土工　集計

種　　別：道路土工
ブロック：
区　　分：

Bランプ

細別／規格	算　　式　／　　図	数　　量
掘削 土砂	土積計算書より	1,390.4　m3
路肩盛土 B＜2.5	土積計算書より	26.0　m3
2.5≦B＜4.0	〃	78.0　m3
4.0≦B		—
法面整形（切土部） 土砂	土積計算書より　左側 52.0 ＋ 右側 40.0	92.0　m2
法面整形（盛土部）	〃　左側 131.0 ＋ 右側 12.0	143.0　m2

道路土工

Bランプ

測　点	点間距離 (m)	掘削 土砂 断 面	平 均	数 量										備 考
No.　27	0.000	0.1	－	－										
No.　28	20.000	0.9	0.50	10.0										
No.　29	20.000	3.9	2.40	48.0										
No.　30	20.000	5.0	4.45	89.0										
No.　31	20.000	5.1	5.05	101.0										
No.　32	20.000	6.6	5.85	117.0										
No.　33	20.000	7.5	7.05	141.0										
No.　34	20.000	10.0	8.75	175.0										
No.　35	20.000	10.2	10.10	202.0										
No.　36	20.000	9.7	9.95	199.0										
No.　37	20.000	9.0	9.35	187.0										
No.　37　＋13.489	13.489	9.0	9.00	121.4										No.37流用
合　計	m 213.489			m3 1,390.4										

道路土工

Bランプ

測　点	点間距離 (m)	路肩盛土 B＜2.5			路肩盛土 2.5≦B＜4.0			路肩盛土 4.0≦B						備 考
		断 面	平 均	数 量	断 面	平 均	数 量	断 面	平 均	数 量				
No.　27	0.000	0.0	－	－	0.4	－	－							
No.　28	20.000	0.4	0.20	4.0	0.8	0.60	12.0							
No.　29	20.000	0.3	0.35	7.0	1.1	0.95	19.0							
No.　30	20.000	0.2	0.25	5.0	1.1	1.10	22.0							
No.　31	20.000	0.2	0.20	4.0	0.7	0.90	18.0							
No.　32	20.000	0.1	0.15	3.0	0.0	0.35	7.0							
No.　33	20.000	0.1	0.10	2.0										
No.　34	20.000	0.0	0.05	1.0										
No.　35	20.000													
No.　36	20.000													
No.　37	20.000													
No.　37　＋13.489	13.489													No.37流用
合　計	m 213.489			m3 26.0			m3 78.0							

道路土工

Bランプ

測　点	点間距離 (m)	法面整形(切土部)左側 土砂 断面	平均	数量	法面整形(切土部)右側 土砂 断面	平均	数量	法面整形(盛土部)左側 断面	平均	数量	法面整形(盛土部)右側			備考
No.　27	0.000	0.0	−	−	0.0	—	—	0.7	−	−	0.0	−	−	
No.　28	20.000	0.0	0.00	0.0	1.1	0.55	11.0	1.1	0.90	18.0	0.3	0.15	3.0	
No.　29	20.000	0.3	0.15	3.0	0.0	0.55	11.0	1.4	1.25	25.0	0.3	0.30	6.0	
No.　30	20.000	0.5	0.40	8.0	0.0	0.00	0.0	1.4	1.40	28.0	0.0	0.15	3.0	
No.　31	20.000	0.6	0.55	11.0	0.9	0.45	9.0	1.3	1.35	27.0				
No.　32	20.000	0.8	0.70	14.0	0.0	0.45	9.0	0.7	1.00	20.0				
No.　33	20.000	0.4	0.60	12.0	0.0	0.00	0.0	0.3	0.50	10.0				
No.　34	20.000	0.0	0.20	4.0				0.0	0.15	3.0				
No.　35	20.000													
No.　36	20.000													
No.　37	20.000													
No.　37　+ 13.489	13.489													No.37流用
合　計	m 213.489			m2 52.0			m2 40.0			m2 131.0			m2 12.0	

安定処理工　集計

種　　別：安定処理工
ブロック：
区　　分：

Bランプ

細別／規格	算　　式　／　　図	数　量
セメント安定処理 スタビライザー 混合深さ=0.85m	体積　　深さ 計算書より　2,332.5　÷　0.85 固化剤添加量：　50 kg/m3 1mあたり処理体積：0.85 m3 100m2あたり使用量：4.25 t/100m2	2,744.12　m2

安定処理工

Bランプ

測　点	点間距離 (m)	セメント安定処理 スタビライザー、H=850												備 考
		断 面	平 均	数 量										
No.　27	0.000	6.8	—	—										
No.　27　+　17.010	17.010	11.6	9.20	156.5										No.28　〃
No.　28	2.990	11.6	11.60	34.7										
No.　29	20.000	11.6	11.60	232.0										
No.　30	20.000	12.2	11.90	238.0										
No.　31	20.000	11.5	11.85	237.0										
No.　32	20.000	11.8	11.65	233.0										
No.　33	20.000	11.0	11.40	228.0										
No.　34	20.000	11.3	11.15	223.0										
No.　35	20.000	11.3	11.30	226.0										
No.　36	20.000	10.7	11.00	220.0										No.37流用
No.　37	20.000	8.4	9.55	191.0										
No.　37　+ 13.489	13.489	8.4	8.40	113.3										
合　計	m 213.489			m3 2,332.5										

排水工　作業土工　集計

種　　別：作業土工
ブロック：
区　　分：

Bランプ

細別／規格	算　　式　／　　図	数　量
床掘りB 土砂 本線	土積計算書より　96.6　= 96.6	96.6 m3
埋戻し 最大埋戻し幅1m未満 本線	土積計算書より　40.7　= 40.7	40.7 m3
基面整正 土砂 1号プレキャストU型水路	0.50×41.19m　= 20.6	20.6 m2

排水構造物工　集計

種　　別：排水構造物工
ブロック：
区　　分：

Bランプ

細別／規格	算　　式　／　　図	数　量
1号プレキャストU型水路 PU1-300B		70.44　m
右側	No.27＋17.01～No.30＋ 0.00　法尻　L= 41.19	
〃	No.30＋18.39～No.32＋ 9.88　〃　L= 29.25	
7号街渠桝		1.0　基
右側	No.32＋10.23付近　N= 1.0	

排水工　作業土工（1号プレキャストU型水路）

Bランプ

測　点	点間距離	床掘り						埋戻し						備 考
		土砂						最大埋戻し幅1m未満						
	(m)	断　面	平　均	数　量				断　面	平　均	数　量				
〔右側〕														
No.　27　+　17.010	—	1.2	—	—				0.5	—	—				No.28流用
No.　28	2.990	1.2	1.20	3.6				0.5	0.50	1.5				
No.　29	20.000	0.7	0.95	19.0				0.5	0.50	10.0				
No.　30	20.000	0.7	0.70	14.0				0.5	0.50	10.0				No.29流用
小計	42.990			36.6						21.5				
No.　31	—	0.8	—	—				0.5	—	—				
No.　32	20.000	1.1	0.95	19.0				0.3	0.40	8.0				
No.　33	20.000	1.1	1.10	22.0				0.3	0.30	6.0				
No.　33　+ 17.230	17.230	1.1	1.10	19.0				0.3	0.30	5.2				No.33流用
小計	57.230			60.0						19.2				
	※下線付き点間距離は平面図よりCAD計測													
合　計	m 100.220			m3 96.6						m3 40.7				

1号プレキャストU型水路

Bランプ

号計算書	数　量　計　算　書	NO.

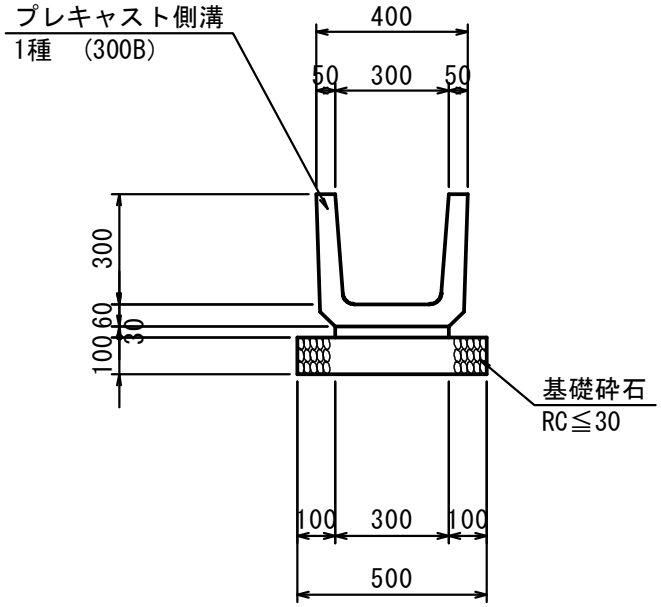

10.0m当り

名称・規格	計　算　式	単位	数量
プレキャスト水路 PU1-B300	10.0÷0.605　= 16.529	個	16.5
敷モルタル １：３	0.300×0.030×10.0　= 0.090	m3	0.090
基礎砕石 RC-30,t=100	0.50×10.0　= 5.000	m2	5.00

7号街渠桝

Bランプ

号計算書　　数　量　計　算　書　　NO.

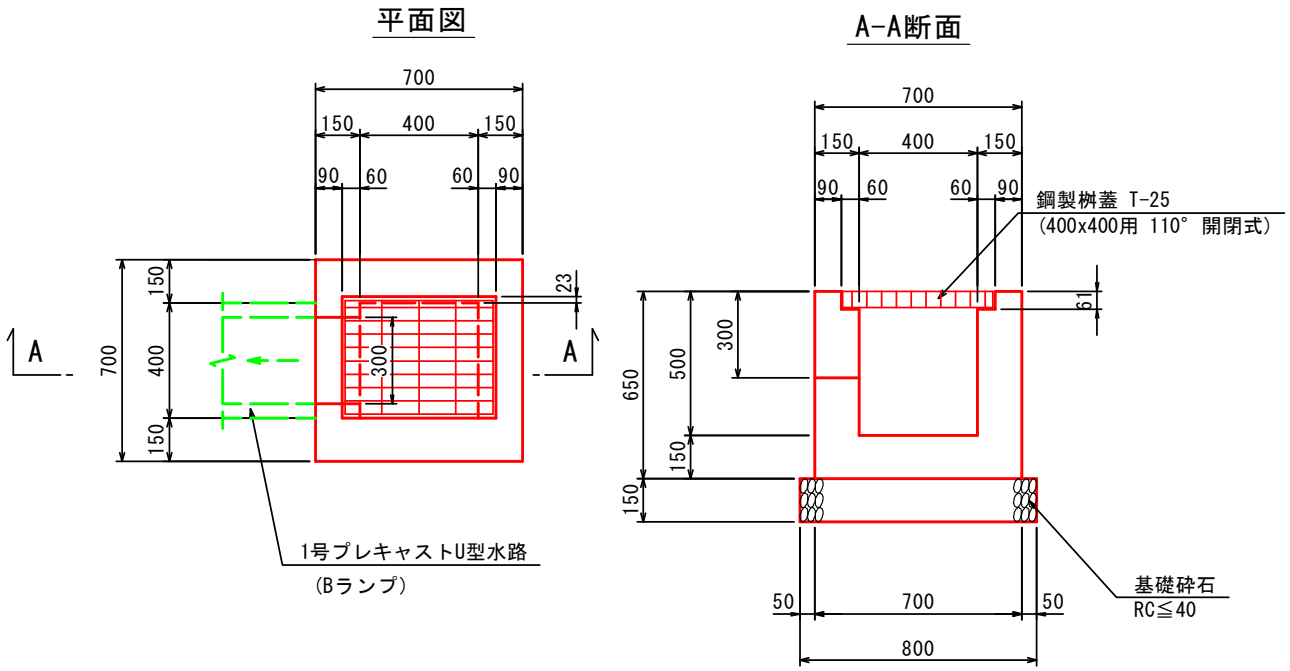

1.0箇所当り

名称・規格	計　算　式	単位	数量
コンクリート 18N/mm2以上		m3	0.221
	0.700×0.700×0.650−0.400×0.400×0.439 −0.520×0.423×0.061　= 0.235		
控除	0.300×0.300×0.150　= −0.014		
型枠 一般型枠		m2	2.77
	(0.70+0.40)×4×0.65+(0.30×2)×0.15　= 2.950		
控除	0.30×0.30×2面　= −0.180		
基礎砕石 RC-40,t=150	0.80×0.80　= 0.640	m2	0.64
鋼製桝蓋	(T-25　400×400用　110°　開閉　22.8kg)	枚	1.0

【Ｄランプ】

数量計算書

数　量　総　括　表（No.1）

工事区分 （レベル1）	工　種 （レベル2）	種　別 （レベル3）	細　別 （レベル4）	規　格 （レベル5）	単位	数　量	備考
〔徳島津田インター　Dランプ〕							
	道路土工						
		掘削工					
			掘削	土砂	m^3	10	
		路床盛土工					
			路床盛土	B＜2.5	m^3	0	
			〃	2.5≦B＜4.0	m^3	—	
			〃	4.0≦B	m^3	3	
		盛土工					
			路肩盛土	B＜2.5	m^3	2	
			〃	2.5≦B＜4.0	m^3	0	
			〃	4.0≦B	m^3	—	
		整形工					
			法面整形（切土部）	土砂	m^2	0	
			法面整形（盛土部）		m^2	3	
		土砂等運搬					
				土砂	m3	6	
		路床安定処理工					
			セメント安定処理	スタビライザー、深さ0.85m	m^2	115	

数　量　総　括　表 (No.2)

工事区分 (レベル1)	工　種 (レベル2)	種　別 (レベル3)	細　別 (レベル4)	規　格 (レベル5)	単位	数　量	備考
	排水構造物工						
		作業土工					
			床掘り	土砂	m^3	14	
			埋戻し	最大埋戻し幅1m未満	m^3	10	
			基面整正	土砂	m^2	9	
		側溝工					
			1号プレキャストU型水路	PU1-B300	m	17	
		集水桝工					
			10-3号集水桝		基	1	
			(Co規格=18-8-25、1箇所当りCo量=0.334m3、Co打設工法=人力、養生工=一般)				

Dランプ

残 土 集 計 表								
工種	種別	名称	土質	f	設計数量	N	C	備考
発生土								
	切土				0	10	10	発生比率Ｃ
			土砂	0.9	0	10	10	1.00
	床掘残土				10	10		
			土砂	0.9	10	10	10	
必要土								
	本体盛土							
		切土流用			10		10	
			土砂	0.9	10	10	10	10×1.00
残土処理								
	残土				10	10		
			土砂	0.9	10	10		20 － 10

Dランプ

床 掘 残 土 集 計 表							
種別	土質	f	床掘		埋戻		備考
			N	C	N	C	
			10	10		10	
作業土工	土砂	0.9	10	10		0	10/10=0.00
			発生土	必要土			
排水工	床掘りB	土　砂	10				
	埋戻し			10			
		計	10	10			
計				10		0	10+0=10(残土)
	土砂			10		0	10-0=10

道路土工　集計

種　　別：道路土工
ブロック：
区　　分：

Dランプ

細別／規格	算　　式　／　　図	数　量
掘削 土砂	土積計算書より	10.2　m3
路床盛土 B＜2.5	土積計算書より	0.0　m3
2.5≦B＜4.0		—
4.0≦B	土積計算書より	3.4　m3
路肩盛土 B＜2.5	土積計算書より	1.7　m3
2.5≦B＜4.0	〃	0.0　m3
4.0≦B		—
法面整形（切土部） 土砂	土積計算書より　左側 0.0 ＋ 右側 0.0	0.0　m2
法面整形（盛土部）	〃　左側 3.4 ＋ 右側 0.0	3.4　m2

道路土工

Dランプ

測　点	点間距離 (m)	掘削 土砂 断面	平均	数量										備考
No.　0	—	0.6	—	—										0+17.022流用
No.　0 ＋ 17.022	17.022	0.6	0.60	10.2										
合　計	m 17.022			m3 10.2										

道路土工

Dランプ

測　点	点間距離 (m)	路床盛土 B＜2.5 断面	路床盛土 B＜2.5 平均	路床盛土 B＜2.5 数量	路床盛土 2.5≦B＜4.0 断面	路床盛土 2.5≦B＜4.0 平均	路床盛土 2.5≦B＜4.0 数量	路床盛土 4.0≦B 断面	路床盛土 4.0≦B 平均	路床盛土 4.0≦B 数量				備考
No.　0	—							0.2	—	—				0+17.022流用
No.　0 ＋ 17.022	17.022	0.0	—	—				0.2	0.20	3.4				
合　計	m 17.022			m3 0.0						m3 3.4				

道路土工

Dランプ

測　点	点間距離 (m)	路肩盛土 B＜2.5			路肩盛土 2.5≦B＜4.0			路肩盛土 4.0≦B						備 考
		断 面	平 均	数 量	断 面	平 均	数 量	断 面	平 均	数 量				
No.　0	—	0.1	—	—										0+17.022流用
No.　0 ＋ 17.022	17.022	0.1	0.10	1.7	0.0	—	—							
合　計	m 17.022			m3 1.7			m3 0.0							

道路土工

Dランプ

測　点	点間距離 (m)	法面整形(切土部)左側 土砂 断面	平均	数量	法面整形(切土部)右側 土砂 断面	平均	数量	法面整形(盛土部)左側 断面	平均	数量	法面整形(盛土部)右側			備考
No.　0	—							0.2	—					0+17.022流用
No.　0 + 17.022	17.022							0.2	0.20	3.4				
合　計	m 17.022			m2 0.0			m2 0.0			m2 3.4			m2 0.0	

安定処理工　集計

種　　別：安定処理工
ブロック：
区　　分：

Dランプ

細別／規格	算　　式　／　　図	数　量
セメント安定処理 スタビライザー 混合深さ=0.85m	体積　　深さ 計算書より　97.9　÷　0.85 固化剤添加量：　50 kg/m3 1mあたり処理体積：0.85 m3 100m2あたり使用量：4.25 t/100m2	115.18　m2

安定処理工

Dランプ

測　点	点間距離 (m)	セメント安定処理 スタビライザー、H=850												備 考
		断 面	平 均	数 量										
No.　0	—	5.4	—	—										
No.　0 ＋ 17.022	17.022	6.1	5.75	97.9										
		※下線付き数量は”Bランプ　No.28横断右側をCAD計測												
合　計	m 17.022			m3 97.9										

排水工　作業土工　集計

種　　別：作業土工
ブロック：
区　　分：

Dランプ

細別／規格	算　　式　／　　図	数　量
床掘りB 土砂		13.6　m3
本線	土積計算書より　= 11.9	
~~9-1号　〃~~	~~〃　1.80×1.80×0.46　= 1.5~~	
10-3号　〃	〃　1.80×1.80×0.51　= 1.7	
埋戻し 最大埋戻し幅1m未満		9.8　m3
本線	土積計算書より　= 8.5	
~~9-1号　〃~~	~~〃　1.5－0.80×0.80×0.31－0.90×0.90×0.15　= 1.2~~	
10-3号　〃	〃　1.7－0.80×0.80×0.36－0.90×0.90×0.15　= 1.3	
基面整正 土砂		9.1　m2
1号プレキャストU型	法尻部　0.50×(16.60m)　= 8.3	
10-3号　〃	〃　0.81㎡×1基　= 0.8	

10-3号集水桝
(10-4号)

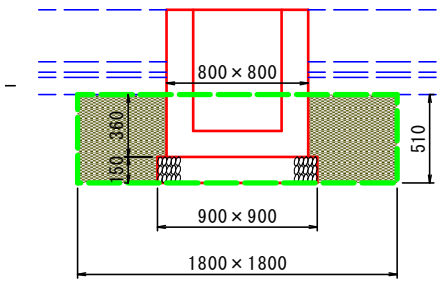

排水工　作業土工

Dランプ

測　点	点間距離	床掘り						埋戻し						備 考
		土砂						最大埋戻し幅1m未満						
	(m)	断　面	平　均	数　量				断　面	平　均	数　量				
〔左側〕														
No.　0	—	0.7	—	—				0.5	—	—				0+17.022流用
No.　0　+　17.022	17.022	0.7	0.70	11.9				0.5	0.50	8.5				
合　計	m 17.022			m3 11.9						m3 8.5				

1号プレキャストU型水路

Dランプ

号計算書　　数　量　計　算　書　　NO.

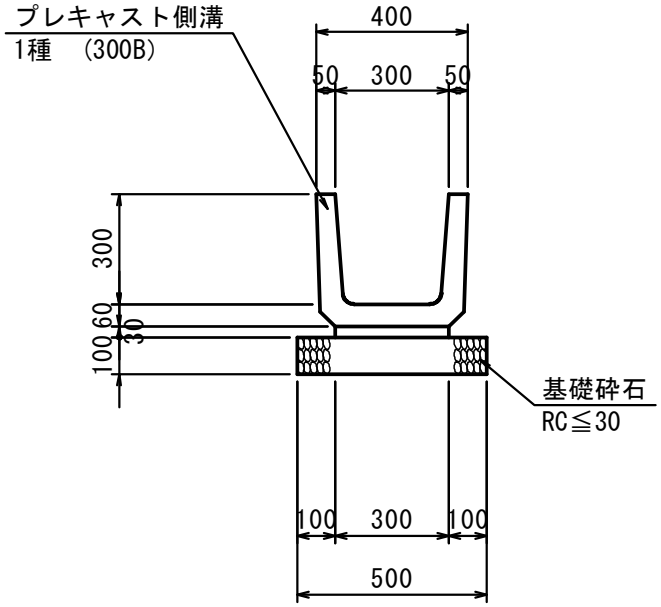

10.0m当り

名称・規格	計　算　式	単位	数量
プレキャスト水路 PU1-B300	10.0÷0.605　　= 16.529	個	16.5
敷モルタル １：３	0.300×0.030×10.0　　= 0.090	m3	0.090
基礎砕石 RC-30,t=100	0.50×10.0　　= 5.000	m2	5.00

10-3号集水桝

Dランプ

号計算書	数　量　計　算　書	NO.

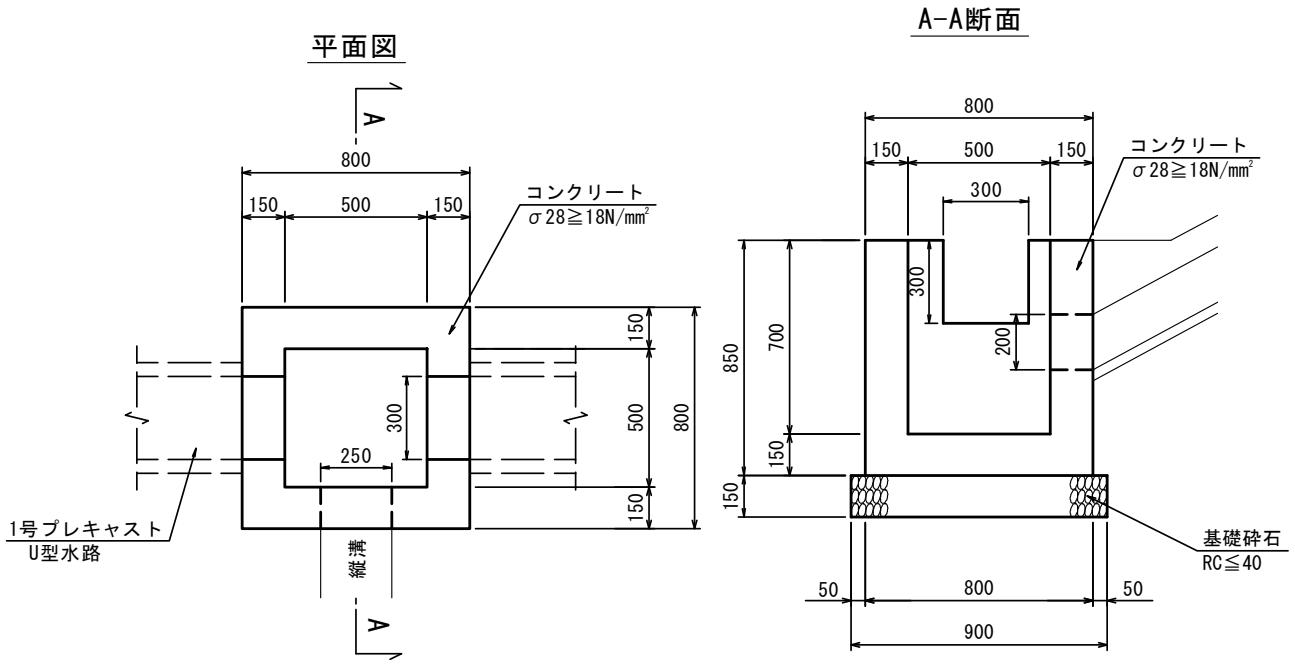

1.0箇所当り

名称・規格	計　算　式	単位	数量
コンクリート 18N/mm2以上		m3	0.334
	0.800×0.800×0.850－0.500×0.500×0.700　= 0.369		
控除	{0.200×0.250＋(0.300×0.300)×2箇所}×0.150　= -0.035		
型枠 一般型枠		m2	4.37
	(0.80＋0.50)×4×0.85 ＋{(0.20＋0.25)×2＋0.30×3×2箇所}×0.15　= 4.825		
控除	{0.20×0.25＋(0.30×0.30)×2箇所}×2面　= -0.460		
基礎砕石 RC-40,t=150	0.90×0.90　= 0.810	m2	0.81

排水構造物工　集計

種　　別：排水構造物工
ブロック：
区　　分：

Dランプ

細別／規格	算　　式　／　　図	数　量
1号プレキャストU型水路 PU1-300B 左側	No. 0＋ 0.00～No. 0＋17.03　法尻　L= 16.60	16.60　m
10-3号集水桝 左側	No. 0＋17.43付近　N= 1.0	1.0　基